QLIV
a dutch design label

prijslijst 2024

prijzen adviesverkoop incl. btw

QLIV | Franciscusweg 10A-1 | 1216 TK Hilversum | The Netherlands
+31 85 130 1844 | info@QLIV.com | QLIV.com

Copyright © 2024 QLIV

Versie 24.2

Office en Showroom Nederland
QLIV / Franciscusweg 10A-1 / 1216 SK Hilversum / Nederland

Showroom België
QLIV / Londenstraat 160 / 9000 Gent / België

Contact en Social media
+31 85 130 1844 / info@QLIV.com / QLIV.com

qliv_collection

Disclaimer
Ondanks het zorgvuldige proces voor de samenstelling van deze prijslijst, kan het voorkomen dat sommige informatie onvolledig of onjuist is. Uiteraard proberen wij de voor u inzichtelijke informatie zo volledig mogelijk te maken en te houden. Eventuele wijzigingen aan de informatie kunnen te allen tijde zonder voorafgaande kennisgeving worden doorgevoerd.

Aansprakelijkheid
Wij sluiten alle aansprakelijkheid uit voor schade, direct of indirect, die het gevolg is van het gebruik van informatie die door middel van deze prijslijst is verkregen.

Prijswijzigingen, tekst- of drukfouten
Prijswijzigingen, tekst- of drukfouten of niet meer leverbaar voorbehouden. Alle vermelde prijzen zijn adviesverkoopprijzen incl. btw.

Adjust	4
Air 65 & Fat Air 65	6
Bridge	8
Cambria Serie	10
CoCo	18
Cross	20
Crossings	24
Flared sofa	26
Founded serie	32
Gon	36
Mingle	38
Mitchell serie	40
Mito	44
On Top	48
On Top Chair/Bench	52
Side-to-Side Serie	56
T2	68
To be served	70

Adjust Salontafel

Met trots presenteren wij onze unieke salontafel Adjust. De naam verraadt het al, deze blikvanger in uw interieur laat zich op een vernuftige manier in de lengte en breedte aanpassen! En om een stoere uitstraling te creëren is gebruik gemaakt van massief Frans eiken kernhout.

Adjust is verkrijgbaar vanaf drie balken en kan naar uw eigen woonwensen uitgebreid worden door toevoeging van meer balken. Dankzij een verborgen techniek kunnen de balken stuk voor stuk schuiven, zodat de tafel in de breedte kan variëren van 125 tot 190 cm. Op deze manier creëert u een speelse combinatie. Meer in voor een strakke uitstraling? Werk dan met rechte lijnen. Niets staat vast, Adjust laat zich eenvoudig aanpassen aan de sfeer en ruimte van uw keus en past daardoor bij uiteenlopende woonstijlen.

Adjust

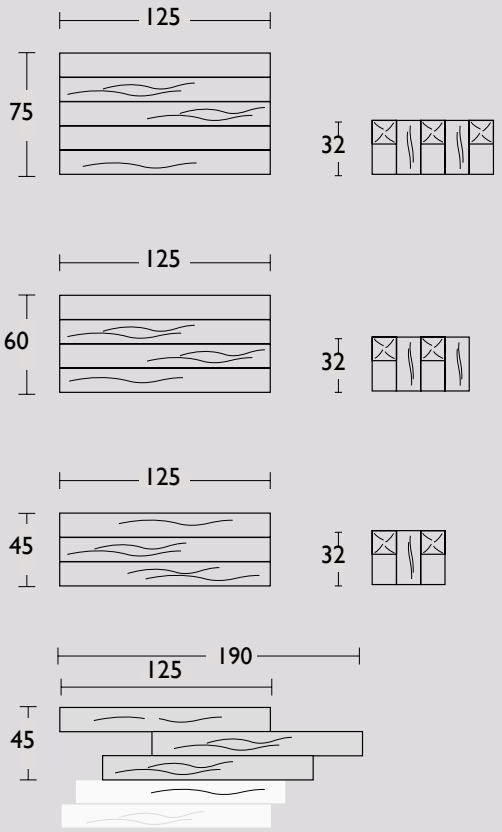

Adjust salontafel design by QLIV

Geproduceerd in Nederland

Circa maat in cm.		Uitvoering A	Uitvoering B
Set van 3 balken	45 x 125/190 x 32cm	€ 1.581	€ 1.656
Set van 4 balken	60 x 125/190 x 32cm	€ 2.108	€ 2.208
Set van 5 balken	75 x 125/190 x 32cm	€ 2.635	€ 2.760
Set van 6 balken	90 x 125/190 x 32cm	€ 3.162	€ 3.312
Set van 7 balken	105 x 125/190 x 32cm	€ 3.689	€ 3.864
Set van 8 balken	120 x 125/190 x 32cm	€ 4.216	€ 4.416
Set van 9 balken	135 x 125/190 x 32cm	€ 4.743	€ 4.968
Set van 10 balken	150 x 125/190 x 32cm	€ 5.270	€ 5.520

Elke extra balk kost 527,- Euro per stuk in de gezeepte en geoliede versie. De "Coal" zwart gewaxte versie kost 552,- Euro per balk. De maat van 1 balk is circa 15 x 125cm

Alle vermelde prijzen zijn adviesverkoopprijzen incl. btw. Franco levering vanaf 1.000,- Euro netto anders 85,- Euro vrachtkosten.

Uitvoering A: naturel eiken olie, **gezeept** eiken, **gerookt** eiken olie.
Uitvoering B: "Coal" zwart gewaxt.

Houten kernhout balken:
Massief Frans eiken kernhout (verantwoorde houtkap). Naturel versies zijn afgewerkt met lijnolie of zeep.
Het roken is een natuurlijk proces d.m.v. ammonia, waardoor het eiken donkerder wordt van uitstraling.
De "Coal" zwart eiken worden afgewerkt met een wax.
Frame (niet zichtbaar):
Gewalst staal afgewerkt met een coating om de duurzaamheid te verhogen.
Maatwerk:
Speciale maten, afwijkende kleuren en houtsoorten zijn mogelijk op verzoek tegen een meerprijs. Neem hiervoor contact met ons op.

QLIV | Franciscusweg 10A-1 | 1216 TK Hilversum | The Netherlands
+31 85 130 1844 | info@QLIV.com | QLIV.com

Air 65 en Fat Air 65

Zelfs wanneer het voelt alsof elke stoel al gemaakt is, hoe zouden we dan een stoel kunnen creëren die als nieuw aanvoelt? De 'Air 65' is gebaseerd op één duidelijk concept: no-nonsense design, comfortabel en zonder enige decoratie. De Air 65 stoel heeft een comfortabele, brede zitting. Het enige zichtbare constructieve element is de verbinding van de rugleuning. De solide ontworpen benen, opgebouwd uit subtiele buizen en de ruwe zitting & rugleuning, geven deze stoel een bescheiden maar opwindend karakter.

Air 65

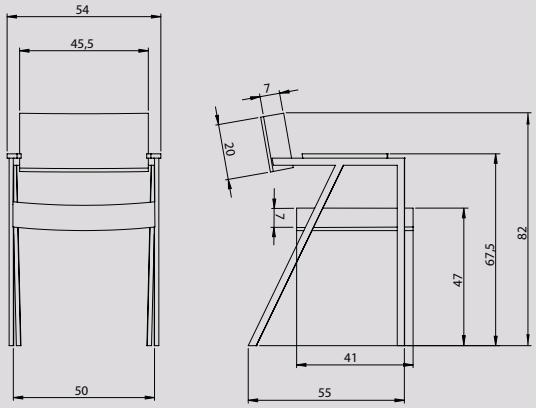

Fat Air 65

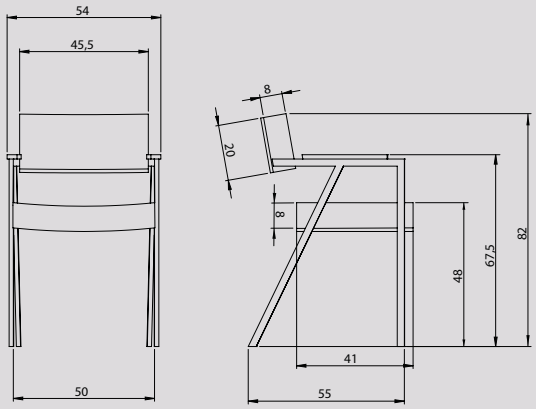

Air 65 en Fat Air 65 stoel design by Anton de Groof

Geproduceerd in Nederland

	Stof Groep 1	Stof Groep 2	Stof Groep 3	Stof Groep 4	Stof Groep 5	Leer Angler/ Madura	Leer Devon	Leer Colorado
Air 65 0,9 m stof /2,5 m² leer	€ 775	€ 794	€ 848	€ 883	€ 936	€ 895	€ 997	€ 1.079
Fat Air 65 1,0 m stof /2,5 m² leer	€ 794	€ 821	€ 905	€ 930	€ 998	€ 996	€ 1.084	€ 1.178

Alle vermelde prijzen zijn adviesverkoopprijzen incl. btw. Franco levering vanaf 1.000,- Euro netto anders 85,- Euro vrachtkosten.

Stofgroep 1: Ingezonden stof / Burra, (6) / Bora Bora, (6) / Gomesa, (6) / Isler, (6) / Milton, (6).
Stofgroep 2: Lazio, (6) / Tamil, (6) / Vivid, (1).
Stofgroep 3: Oia, (6) / Bagan, (6) / Remix, (2) / Maple, (2) / Osino, (1) / Monza, (1) / Monza Melange, (1) / Manolo, (3) / Moss, (5) / Safire, (5) / Zero, (5) / Alto, (1) / Moss, (1) / Prairie, (1).
Stofgroep 4: Hallingdal 65, (2) / Steelcut, (2)/ Steelcut trio, (2) / Tonus, (2) / Divina, (2) / Tonica, (2) Fiord, (2) / Clay, (2) / Umbra, (1) / Serra, (1) / Re-Wool, (1) / Goby, (4).
Stofgroep 5: Twill Weave, (2) / Twinwool, (1) / Ploegwool, (1) / Panama, (1) / Panamaplus, (1).

1 deploeg: 2 kvadrat 3 aristide 4 ROMO 5 SAHCO 6 QLIV

Kuip:
De kuip is opgebouwd uit verschillende hardheden schuim. Verder is deze met een onzichtbare houten en metalen constructie verstevigd.
Frame:
Staal met een matte poeder coating zwart (RAL9005). Andere RAL kleuren zijn op aanvraag mogelijk tegen een meerprijs. Alle stoelen worden standaard geleverd met doppen of viltglijders.
Armleggers:
Massief eiken standaard in zwart gelakt en naturel eiken afgewerkt met een matte transparante lak. Gerookt eiken meerprijs €100,-. Op aanvraag ook in andere uitvoeringen leverbaar.
Stiksels:
Zowel stoffen als leren uitvoering worden standaard uitgevoerd met een Moccasin stiksel. Dubbelnaad stiksel mogelijk op aanvraag.

QLIV | Franciscusweg 10A-1 | 1216 TK Hilversum | The Netherlands
+31 85 130 1844 | info@QLIV.com | QLIV.com

Bridge tafel

Onze stoere en toch verfijnde Bridge tafel is geïnspireerd op de bruggen van het Nederlandse landschap. De symboliek van bruggen is verbinden en ontmoeten. En dat is exact wat de kracht van deze bijzondere tafel kan toevoegen aan uw interieur. Pijlers onder deze bruggen worden door architecten zo vormgegeven dat ze naast sterk, ook fraai van vormgeving zijn. Dit element ziet u duidelijk terug in onze eetkamertafel Bridge.

Bij het ontwerp van het stalen frame is gebruikgemaakt van laser cut-technology. De zijkant van de tafel is uitgefreesd zodat het stalen frame in het blad verzonken is. Het robuuste tafelblad is gemaakt van Frans eikenhout en bestaat uit één massief blad. Dit unieke ontwerp is standaard verkrijgbaar in vele maat- en kleuruitvoeringen. Op verzoek kan deze tafel op maat gemaakt worden. Kies bijvoorbeeld voor een breder of smaller formaat blad of plaats het prachtige frame op een andere positie om zo uw tafel naar wens te personaliseren. De Bridge tafel, daar waar ontmoeten en verbinden samen komen!

Bridge tafel

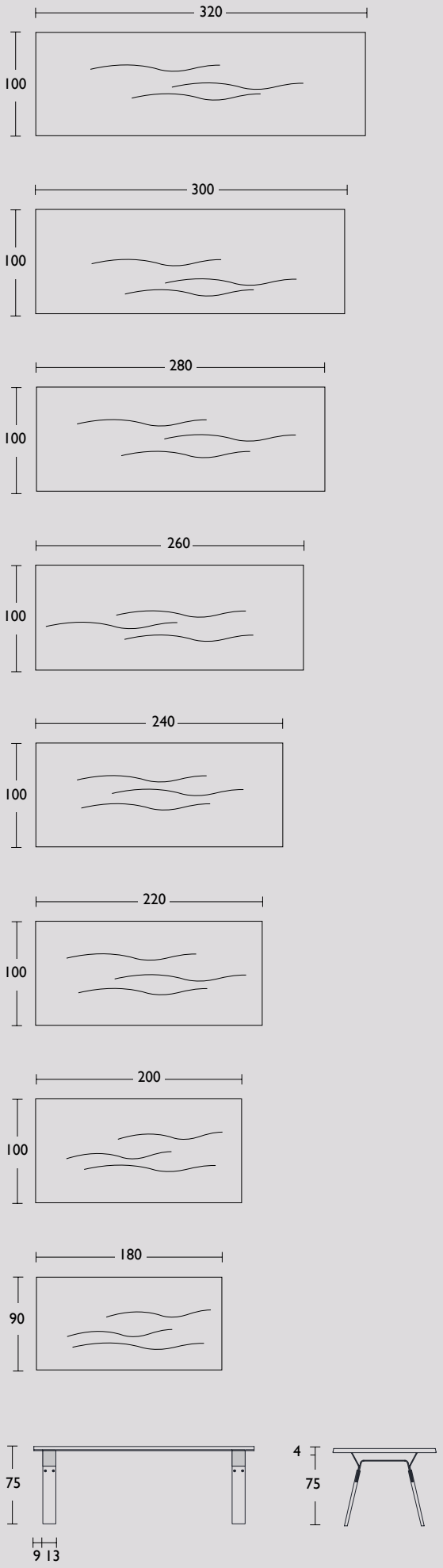

Bridge tafel design by QLIV
Geproduceerd in Nederland

Circa maat in cm.	Uitvoering A	Uitvoering B	Uitvoering C
180 x 90 x 75cm	€ 3.621	€ 3.711	€ 4.352
200 x 100 x 75cm	€ 3.711	€ 3.847	€ 4.490
220 x 100 x 75cm	€ 3.847	€ 3.983	€ 4.669
240 x 100 x 75cm	€ 4.005	€ 4.141	€ 4.886
260 x 100 x 75cm	€ 4.184	€ 4.320	€ 5.105
280 x 100 x 75cm	€ 4.388	€ 4.524	€ 5.364
300 x 100 x 75cm	€ 4.703	€ 4.838	€ 5.771
320 x 100 x 75cm	€ 4.930	€ 5.068	€ 6.056

Alle vermelde prijzen zijn adviesverkoopprijzen incl. btw. Franco levering vanaf 1.000,- Euro netto anders 85,- Euro vrachtkosten.

Uitvoering A: gezeept eiken, **naturel** eiken olie, **gerookt** eiken olie.
Uitvoering B: Skylt soap look, gerookt Skylt soap look, gerookt naturel, white wash, ash grey, stone grey, carbon, clay brown, gerookt look, gerookt aged, coal black eiken gelakt.
Uitvoering C: naturel Amerikaans noten olie.

Tafelblad:
Massief Frans eiken of massief Amerikaans noten beide van "Premium quality" en verantwoorde houtkap. Naturel versies zijn afgewerkt met lijnolie of zeep. Het roken is een natuurlijk proces d.m.v. ammonia, waardoor het eiken donkerder wordt van uitstraling. De gebeits gelakte uitvoeringen eiken worden eerst gebeitst met de gewenste kleur en afgewerkt met een transparante matte lak. Skylt is een lak die in meerdere matte lagen wordt aangebracht en zorgt voor een ruwere onbehandele "look en feel". De uitvoeringen afgewerkt met olie zijn op verzoek ook af te werken met transparante matte lak. De prijs hiervoor is gelijk aan uitvoering B.
Geborsteld:
Het borstelen van de tafel is mogelijk met een meerprijs van 10%. Noesten worden opgevuld met een 2 compartimenten hars. Het proces van het borstelen zorgt voor een sterkere tekening van de nerven van het hout. De levertijd bedraagt 8 tot 10 weken.
Onderstel:
Gewalst staal gesneden met behulp van laser cut-technology standaard afgewerkt met een donker grijzepoedercoating. Andere RAL kleuren zijn op verzoek mogelijk tegen een meerprijs. Positie van het frame is standaard aan het eind van tafelblad, op verzoek is een andere positie ook mogelijk zonder meerprijs.
Maatwerk:
Afwijkende maten zijn mogelijk op verzoek. Hiervoor de prijs aanhouden van de maat erboven plus 10% meerprijs.
Bijvoorbeeld: Gewenste maat 260 x 90 x 75cm. Neem de prijs van de maat 260 x 100 x 75cm plus 10% meerprijs.
Afwijkende kleuren en houtsoorten zijn op verzoek mogelijk tegen een meerprijs. Neem hiervoor contact met ons op.

QLIV | Franciscusweg 10A-1 | 1216 TK Hilversum | The Netherlands
+31 85 130 1844 | info@QLIV.com | QLIV.com

Cambria stoel
Deze zeer comfortabele stoel is geïnspireerd op de prachtige bloem en orchideesoort, Cambria en leent zich uitstekend om lang in na te tafelen. Een luxe stoel met een mooie ranke lijn aan de buitenkant en een zachte uitnodigende binnenkant. In combinatie met het gepoedercoate stalen frame ontstaat er een mooi contrast tussen elegantie en stoere luxe. De elegante rondingen onder in de kuip zijn bewerkstelligd door het toepassen van geavanceerde inschuimtechnieken. Deze zeer duurzame techniek realiseert een lichter gewicht stoel en waarborgt de hoogst mogelijke kwaliteit. Mede is hierdoor een beter ergonomisch comfort ontstaan.

Omdat de Cambria leverbaar is in veel verschillende kleuren en materialen kan haar uitstraling volledig aan uw interieur worden aangepast. Het comfortabele binnenkussen is uitneembaar, welke als de tijd erom vraagt, ook weer zo vervangen kan worden. Deze stoel staat bovendien niet alleen prachtig aan de eettafel, maar zit ook dusdanig comfortabel dat je er een lange dag op kunt werken.

Cambria stoel

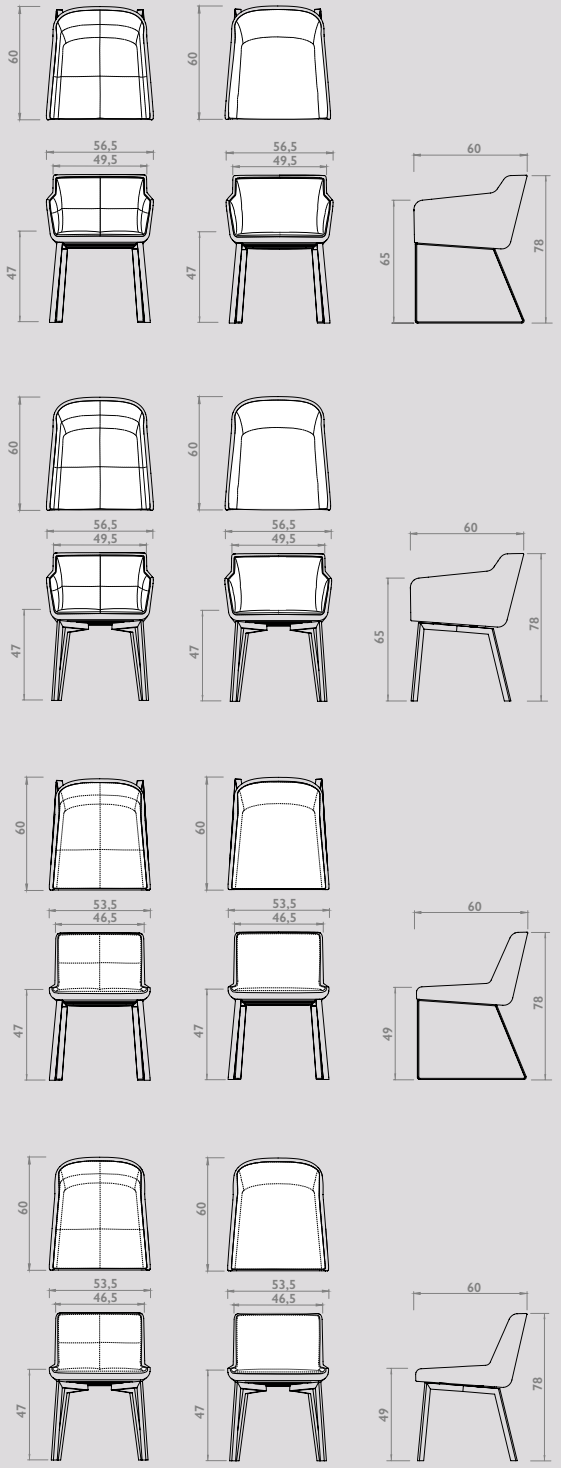

Kussen gestikt Kussen smooth

Cambria stoel design by Sven Schimmer
Geproduceerd in Nederland

	Stof Groep 1	Stof Groep 2	Stof Groep 3	Stof Groep 4	Stof Groep 5	Leer Angler/ Madura	Leer Devon	Leer Colorado
Cambria kuip met armen (4-poot of slede) 1,15 m stof /2,3 m² leer	€ 860	€ 924	€ 994	€ 1.069	€ 1.154	€ 1.085	€ 1.164	€ 1.340
Kussen gestikt 1,1 m stof /2,0 m² leer	€ 356	€ 382	€ 412	€ 442	€ 478	€ 715	€ 749	€ 858
Kussen smooth 1,0 m stof /1,5 m² leer	€ 292	€ 314	€ 337	€ 363	€ 393	€ 494	€ 539	€ 620
Cambria kuip zonder armen (4-poot of slede) 0,9 m stof /1,7 m² leer	€ 773	€ 832	€ 894	€ 961	€ 1.037	€ 1.000	€ 1.080	€ 1.240
Kussen gestikt 0,7 m stof /1,5 m² leer	€ 318	€ 342	€ 368	€ 395	€ 427	€ 679	€ 710	€ 816
Kussen smooth 0,7 m stof /1,5 m² leer	€ 292	€ 314	€ 337	€ 363	€ 393	€ 494	€ 539	€ 620

De prijs van een volledige stoel bestaat uit de prijs van de kuip + kussen.

Alle vermelde prijzen zijn adviesverkoopprijzen incl. btw. Franco levering vanaf 1.000,- Euro netto anders 85,- Euro vrachtkosten.

Stofgroep 1: Ingezonden stof / Burra, (6) / Bora Bora, (6) / Gomesa, (6) / Isler, (6) / Milton, (6).
Stofgroep 2: Lazio, (6) / Tamil, (6) / Vivid, (1).
Stofgroep 3: Oia, (6) / Bagan, (6) / Remix, (2) / Maple, (2) / Osino, (1) / Monza, (1) / Monza Melange, (1) / Manolo, (3) / Moss, (5) / Safire, (5) / Zero, (5) / Alto, (1) / Moss, (1) / Prairie, (1).
Stofgroep 4: Hallingdal 65, (2) / Steelcut, (2)/ Steelcut trio, (2) / Tonus, (2) / Divina, (2) / Tonica, (2) Fiord, (2) / Clay, (2) / Umbra, (1) / Serra, (1) / Re-Wool, (1) / Goby, (4).
Stofgroep 5: Twill Weave, (2) / Twinwool, (1) / Ploegwool, (1) / Panama, (1) / Panamaplus, (1).

1 deploeg: 2 kvadrat 3 aristide 4 ROMO 5 SAHCO 6 QLIV

Kuip:
De kuip is gevormschuimd met behulp van een mal en geinjecteerd schuim. Verder is deze met een ontzichtbare metalen constructie verstevigd.
Onderstel slede:
Gewalst staal gesneden met behulp van laser cut-technology afgewerkt met een donker grijze poedercoating. Andere RAL kleuren zijn op verzoek mogelijk tegen een meerprijs. Alle stoelen worden standaard geleverd met dopjes en viltglijders en zijn geschikt voor harde en zachte vloeren.
Onderstel 4-poot:
Gewalst staal gesneden met behulp van laser cut-technology afgewerkt met een zwarte (RAL 9005) of brons kleurige poedercoating. Andere RAL kleuren zijn op verzoek mogelijk tegen een meerprijs. Alle stoelen worden standaard geleverd met rubber dopjes en zijn geschikt voor harde en zachte vloeren.

QLIV | Franciscusweg 10A-1 | 1216 TK Hilversum | The Netherlands
+31 85 130 1844 | info@QLIV.com | QLIV.com

Cambria XL stoel en fauteuil

Deze zeer comfortabele stoel is geïnspireerd op de prachtige bloem en orchideesoort, Cambria en leent zich uitstekend om lang in na te tafelen. Een luxe stoel met een mooie ranke lijn aan de buitenkant en een zachte uitnodigende binnenkant. In combinatie met het gepoedercoate stalen frame ontstaat er een mooi contrast tussen elegantie en stoere luxe. De elegante rondingen onder in de kuip zijn bewerkstelligd door het toepassen van geavanceerde inschuimtechnieken. Deze zeer duurzame techniek realiseert een lichter gewicht stoel en waarborgt de hoogst mogelijke kwaliteit. Mede is hierdoor een beter ergonomisch comfort ontstaan.

Omdat de Cambria leverbaar is in veel verschillende kleuren en materialen kan haar uitstraling volledig aan uw interieur worden aangepast. Het comfortabele binnenkussen is uitneembaar, welke als de tijd erom vraagt, ook weer zo vervangen kan worden. Deze stoel staat bovendien niet alleen prachtig aan de eettafel, maar zit ook dusdanig comfortabel dat je er een lange dag op kunt werken.

Cambria XL stoel

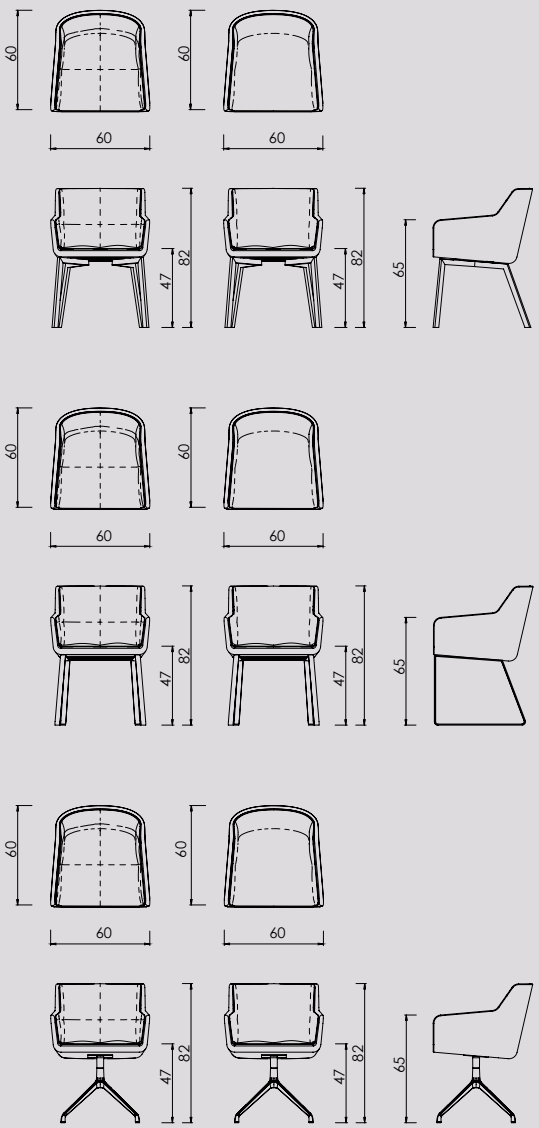

Kussen gestikt Kussen smooth

Cambria fauteuil

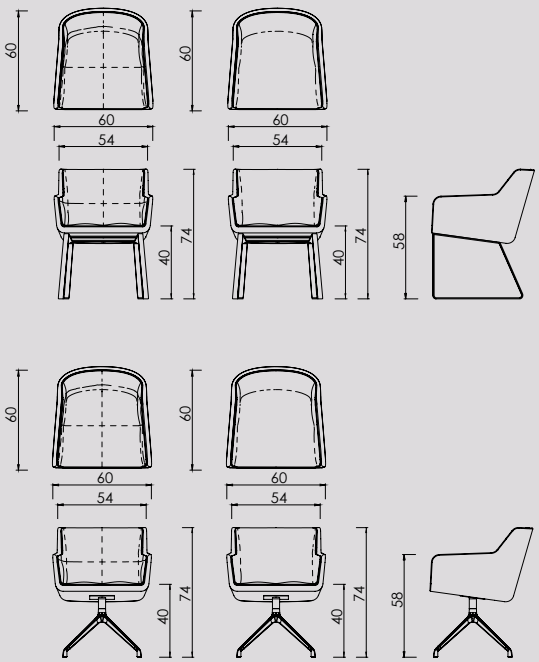

Kussen gestikt Kussen smooth

Cambria XL stoel en fauteuil design by Sven Schimmer

Geproduceerd in Nederland

	Stof Groep 1	Stof Groep 2	Stof Groep 3	Stof Groep 4	Stof Groep 5	Leer Angler/ Madura	Leer Devon	Leer Colorado
Cambria XL kuip (4-poot of slede) 1,25 m stof /2,5 m² leer	€ 933	€ 999	€ 1.078	€ 1.164	€ 1.258	€ 1.171	€ 1.350	€ 1.552
Kussen gestikt 1,2 m stof /2,3 m² leer	€ 416	€ 449	€ 485	€ 523	€ 566	€ 779	€ 792	€ 909
Kussen smooth 1,1 m stof /1,6 m² leer	€ 303	€ 328	€ 354	€ 382	€ 414	€ 489	€ 560	€ 643
Cambria fauteuil (slede onderstel) 1,25 m stof /2,5 m² leer	€ 1.043	€ 1.121	€ 1.205	€ 1.295	€ 1.398	€ 1.289	€ 1.485	€ 1.707
Kussen gestikt 1,2 m stof /2,3 m² leer	€ 416	€ 449	€ 485	€ 523	€ 566	€ 779	€ 792	€ 909
Kussen smooth 1,1 m stof /1,6 m² leer	€ 303	€ 328	€ 354	€ 382	€ 414	€ 489	€ 560	€ 643

De prijs van een volledige stoel bestaat uit de prijs van de kuip + kussen.

Alle vermelde prijzen zijn adviesverkoopprijzen incl. btw. Franco levering vanaf 1.000,- Euro netto anders 85,- Euro vrachtkosten.

Stofgroep 1: Ingezonden stof / Burra, (6) / Bora Bora, (6) / Gomesa, (6) / Isler, (6) / Milton, (6).
Stofgroep 2: Lazio, (6) / Tamil, (6) / Vivid, (1).
Stofgroep 3: Oia, (6) / Bagan, (6) / Remix, (2) / Maple, (2) / Osino, (1) / Monza, (1) / Monza Melange, (1) / Manolo, (3) / Moss, (5) / Safire, (5) / Zero, (5) / Alto, (1) / Moss, (1) / Prairie, (1).
Stofgroep 4: Hallingdal 65, (2) / Steelcut, (2)/ Steelcut trio, (2) / Tonus, (2) / Divina, (2) / Tonica, (2) Fiord, (2) / Clay, (2) / Umbra, (1) / Serra, (1) / Re-Wool, (1) / Goby, (4).
Stofgroep 5: Twill Weave, (2) / Twinwool, (1) / Ploegwool, (1) / Panama, (1) / Panamaplus, (1).

1 deploeg: 2 kvadrat 3 aristide 4 ROMO 5 SAHCO 6 QLIV

Kuip:
De kuip is gevormschuimd met behulp van een mal en geinjecteerd schuim. Verder is deze met een ontzichtbare metalen constructie verstevigd.
Onderstel slede:
Gewalst staal gesneden met behulp van laser cut-technology afgewerkt met een donker grijze of brons kleurige poedercoating. Andere RAL kleuren zijn op verzoek mogelijk tegen een meerprijs. Alle stoelen worden standaard geleverd met dopjes en viltglijders en zijn geschikt voor harde en zachte vloeren.
Onderstel 4-poot:
Gewalst staal gesneden met behulp van laser cut-technology afgewerkt met een zwarte (RAL 9005) of brons kleurige poedercoating. Andere RAL kleuren zijn op verzoek mogelijk tegen een meerprijs. Alle stoelen worden standaard geleverd met rubber dopjes en zijn geschikt voor harde en zachte vloeren.
Draaivoet:
Aluminium draaivoet standaard verkrijgbaar in de kleur mat zwart of brons kleurige powdercoating, meerprijs €100,- . Alle stoelen worden standaard geleverd met rubber dopjes en zijn geschikt voor harde en zachte vloeren.

QLIV | Franciscusweg 10A-1 | 1216 TK Hilversum | The Netherlands
+31 85 130 1844 | info@QLIV.com | QLIV.com

Cambria XL Bliss

Cambria XL Bliss is een prachtig ontworpen en goed doordachte eetkamerfauteuil. De combinatie van elegantie, charme en comfort is ongetwijfeld aantrekkelijk. De aandacht voor detail, zoals de afgeronde randen van de afgeknotte piramidevoet en de zachte zitting, toont een zorgvuldige overweging voor zowel esthetiek als functionaliteit. Het feit dat de voet zachtjes naar de vloer toe verbreedt, zorgt voor stabiliteit zonder afbreuk te doen aan het algehele ontwerp, getuigt van een goed begrip van vorm en balans.

De geaccentueerde kanteling van de rugleuning en zijn omhullende vorm zijn doordachte kenmerken die zowel ontspanning als het behouden van een elegante houding tijdens sociale interacties prioriteren. Dit suggereert een diepgaande overweging voor hoe de stoel in realistische situaties zal worden gebruikt, met name rond een eettafel.

De stoffen bekleding die Cambria Bliss als een op maat gemaakt pak omhult, voegt een laatste vleugje verfijning toe, zodat het er niet alleen elegant uitziet, maar ook luxueus aanvoelt.

Al met al lijkt Cambria Bliss een doordacht ontworpen en nauwgezet vervaardigd meubelstuk te zijn dat zowel stijl als comfort prioriteert. Het zou waarschijnlijk een opvallende toevoeging zijn aan elke interieurruimte.

Cambria XL Bliss

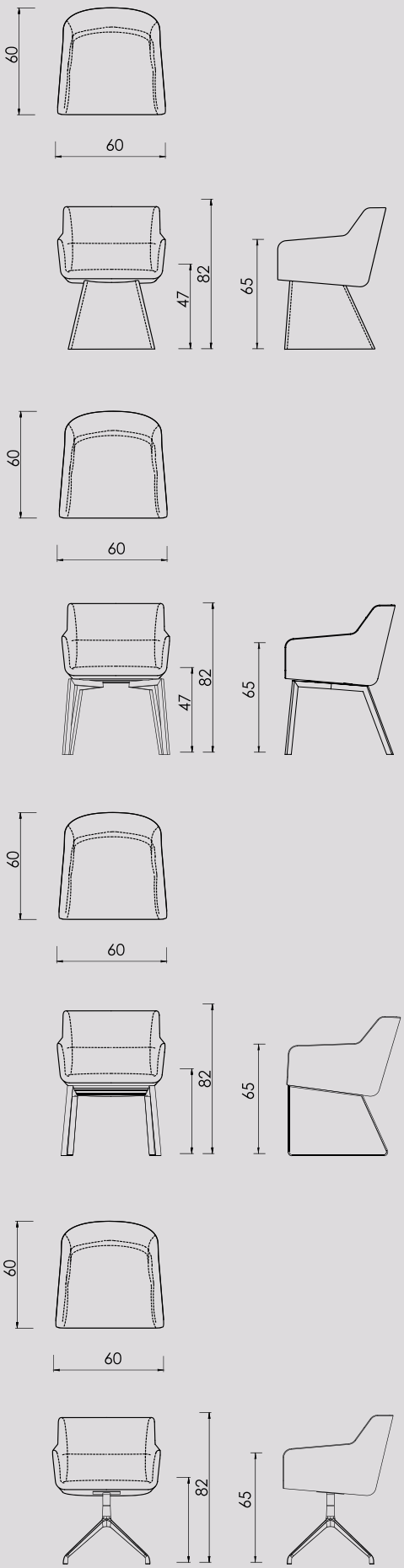

Cambria XL Bliss stoel design by Sven Schimmer

Geproduceerd in Nederland

	Stof Groep 1	Stof Groep 2	Stof Groep 3	Stof Groep 4	Stof Groep 5	Leer Angler/ Madura	Leer Devon	Leer Colorado
Cambria XL Bliss buitenzijde 0,9 m stof / 1,8 m² leer	€376	€427	€461	€543	€573	€579	€657	€723
Cambria XL Bliss binnenzijde 1,1 m stof / 2,2 m² leer	€564	€641	€692	€814	€860	€868	€986	€1.084
Gestoffeerde voet 0,8 m stof / 1,6 m² leer	€428	€483	€521	€534	€552	€576	€632	€687
4-poot of Slede	€224	€224	€224	€224	€224	€224	€224	€224
Draaivoet	€324	€324	€324	€324	€324	€324	€324	€324

De prijs van een volledige stoel bestaat uit de prijs van de buitenzijde + binnenzijde + onderstel.

Alle vermelde prijzen zijn adviesverkoopprijzen incl. btw. Franco levering vanaf 1.000,- Euro netto anders 85,- Euro vrachtkosten.

Stofgroep 1: Ingezonden stof / Burra, (6) / Bora Bora, (6) / Gomesa, (6) / Isler, (6) / Milton, (6).
Stofgroep 2: Lazio, (6) / Tamil, (6) / Vivid, (1).
Stofgroep 3: Oia, (6) / Bagan, (6) / Remix, (2) / Maple, (2) / Osino, (1) / Monza, (1) / Monza Melange, (1) / Manolo, (3) / Moss, (5) / Safire, (5) / Zero, (5) / Alto, (1) / Moss, (1) / Prairie, (1).
Stofgroep 4: Hallingdal 65, (2) / Steelcut, (2)/ Steelcut trio, (2) / Tonus, (2) / Divina, (2) / Tonica, (2) Fiord, (2) / Clay, (2) / Umbra, (1) / Serra, (1) / Re-Wool, (1) / Goby, (4).
Stofgroep 5: Twill Weave, (2) / Twinwool, (1) / Ploegwool, (1) / Panama, (1) / Panamaplus, (1).

1 deploeg: 2 kvadrat 3 aristide 4 ROMO 5 SAHCO 6 QLIV

Kuip:
De kuip is gevormschuimd met behulp van een mal en geinjecteerd schuim. Verder is deze met een ontzichtbare metalen constructie verstevigd. De binnenzijde kenmerkt zich door een nonchalante stoffering, en het comfort wordt gerealiseerd door het gebruik van hoogwaardig schuim met verschillende dichtheden, dat is afgedekt met dacron.
Onderstel slede:
Gewalst staal gesneden met behulp van laser cut-technology afgewerkt met een donker grijze poedercoating. Andere RAL kleuren zijn op verzoek mogelijk tegen een meerprijs. Alle stoelen worden standaard geleverd met dopjes en viltglijders en zijn geschikt voor harde en zachte vloeren.
Onderstel 4-poot:
Gewalst staal gesneden met behulp van laser cut-technology afgewerkt met een zwarte (RAL 9005) of brons kleurige poedercoating. Andere RAL kleuren zijn op verzoek mogelijk tegen een meerprijs. Alle stoelen worden standaard geleverd met rubber dopjes en zijn geschikt voor harde en zachte vloeren.
Draaivoet:
Aluminium draaivoet standaard verkrijgbaar in de kleur mat zwart of brons kleurige powdercoating. Alle stoelen worden standaard geleverd met rubber dopjes en zijn geschikt voor harde en zachte vloeren.
Gestoffeerde voet:
Het onderstel is gestoffeerd en bestaat uit een houten frame dat bedekt is met hoogwaardig schuim.

QLIV | Franciscusweg 10A-1 | 1216 TK Hilversum | The Netherlands
+31 85 130 1844 | info@QLIV.com | QLIV.com

Cambria barstoel en counterstoel
Deze zeer comfortabele stoel is geïnspireerd op de prachtige bloem en orchideesoort, Cambria en leent zich uitstekend om lang in na te tafelen. Een luxe barstoel met een mooie ranke lijn aan de buitenkant en een zachte uitnodigende binnenkant. In combinatie met het gepoedercoate stalen frame ontstaat er een mooi contrast tussen elegantie en stoere luxe. De elegante rondingen onder in de kuip zijn bewerkstelligd door het toepassen van geavanceerde inschuimtechnieken. Deze zeer duurzame techniek realiseert een lichter gewicht stoel en waarborgt de hoogst mogelijke kwaliteit. Mede is hierdoor een beter ergonomisch comfort ontstaan.

Omdat de Cambria leverbaar is in veel verschillende kleuren en materialen kan haar uitstraling volledig aan uw interieur worden aangepast. Het comfortabele binnenkussen is uitneembaar, welke als de tijd erom vraagt, ook weer zo vervangen kan worden. Deze stoel staat bovendien niet alleen prachtig aan uw keuken of batafel, maar zit ook dusdanig comfortabel dat je er een lange dag op kunt werken.

Cambria barstoel

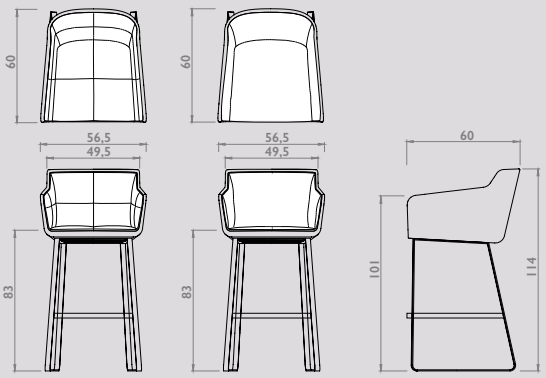

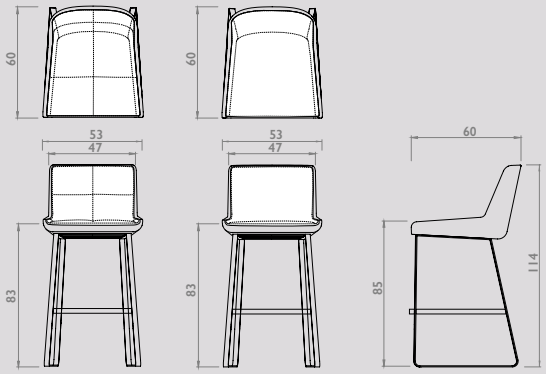

Kussen gestikt Kussen smooth

Cambria keukenkruk

Kussen gestikt Kussen smooth

Cambria barstoel en keukenkruk design by Sven Schimmer

Geproduceerd in Nederland

	Stof Groep 1	Stof Groep 2	Stof Groep 3	Stof Groep 4	Stof Groep 5	Leer Angler/ Madura	Leer Devon	Leer Colorado
Cambria barstoel met armen 1,15 m stof / 2,3 m² leer	€ 1.022	€ 1.099	€ 1.181	€ 1.271	€ 1.372	€ 1.285	€ 1.308	€ 1.504
Kusse n gestikt 1,1 m stof / 2,0 m² leer	€ 356	€ 382	€ 412	€ 442	€ 478	€ 709	€ 741	€ 849
Kussen smooth 1,0 m stof / 1,5 m² leer	€ 292	€ 314	€ 337	€ 363	€ 393	€ 489	€ 533	€ 613
Cambria barstoel zonder armen 0,9 m stof / 1,7 m² leer	€ 936	€ 1.005	€ 1.080	€ 1.161	€ 1.255	€ 1.191	€ 1.245	€ 1.418
Kussen gestikt 0,7 m stof / 1,5 m² leer	€ 318	€ 342	€ 368	€ 395	€ 427	€ 673	€ 702	€ 807
Kussen smooth 0,7 m stof / 1,5 m² leer	€ 292	€ 314	€ 337	€ 363	€ 393	€ 489	€ 533	€ 613
Cambria keuken-kruk met armen 1,15 m stof / 2,3 m² leer	€ 1.022	€ 1.099	€ 1.181	€ 1.271	€ 1.372	€ 1.285	€ 1.308	€ 1.504
Kussen gestikt 1,1 m stof / 2,0 m² leer	€ 356	€ 382	€ 412	€ 442	€ 478	€ 709	€ 741	€ 849
Kussen smooth 1,0 m stof / 1,5 m² leer	€ 292	€ 314	€ 337	€ 363	€ 393	€ 489	€ 533	€ 613
Cambria keuken-kruk zonder armen 0,9 m stof / 1,7 m² leer	€ 936	€ 1.005	€ 1.080	€ 1.161	€ 1.255	€ 1.191	€ 1.245	€ 1.418
Kussen gestikt 0,7 m stof / 1,5 m² leer	€ 318	€ 342	€ 368	€ 395	€ 427	€ 673	€ 702	€ 807
Kussen smooth 0,7 m stof / 1,5 m² leer	€ 292	€ 314	€ 337	€ 363	€ 393	€ 489	€ 533	€ 613

De prijs van een volledige stoel bestaat uit de prijs van de kuip + kussen.

Alle vermelde prijzen zijn adviesverkoopprijzen incl. btw. Franco levering vanaf 1.000,- Euro netto anders 85,- Euro vrachtkosten.

Stofgroep 1: Ingezonden stof / Burra, (6) / Bora Bora, (6) / Gomesa, (6) / Isler, (6) / Milton, (6).
Stofgroep 2: Lazio, (6) / Tamil, (6) / Vivid, (1).
Stofgroep 3: Oia, (6) / Bagan, (6) / Remix, (2) / Maple, (2) / Osino, (1) / Monza, (1) / Monza Melange, (1) / Manolo, (3) / Moss, (5) / Safire, (5) / Zero, (5) / Alto, (1) / Moss, (1) / Prairie, (1).
Stofgroep 4: Hallingdal 65, (2) / Steelcut, (2)/ Steelcut trio, (2) / Tonus, (2) / Divina, (2) / Tonica, (2) Fiord, (2) / Clay, (2) / Umbra, (1) / Serra, (1) / Re-Wool, (1) / Goby, (4).
Stofgroep 5: Twill Weave, (2) / Twinwool, (1) / Ploegwool, (1) / Panama, (1) / Panamaplus, (1).

1 deploeg: 2 kvadrat 3 aristide 4 ROMO 5 SAHCO 6 QLIV

Kuip:
De kuip is gevormschuimd met behulp van een mal en geinjecteerd schuim. Verder is deze met een ontzichtbare metalen constructie verstevigd.
Onderstel slede:
Gewalst staal gesneden met behulp van laser cut-technology afgewerkt met een donker grijze of brons kleurige poedercoating. Andere RAL kleuren zijn op verzoek mogelijk tegen een meerprijs. Alle stoelen worden standaard geleverd met dopjes en viltglijders en zijn geschikt voor harde en zachte vloeren

QLIV | Franciscusweg 10A-1 | 1216 TK Hilversum | The Netherlands
+31 85 130 1844 | info@QLIV.com | QLIV.com

CoCo salontafel
Nieuwste aanwinst in de QLIV-collectie is salontafel CoCo. Een vernieuwend ontwerp van Carolina Wilcke wiens werk kan worden gekarakteriseerd als puur en helder, met het streven naar de perfecte esthetische verhoudingen. Salontafel CoCo is een uiterst verfijnde eyecatcher. Wilcke brengt hiermee een eerbetoon aan ambachtelijke houtbewerking. De ongecompliceerde geometrische objecten die het onderstel van de tafel vormen, zijn een knap staaltje vakmanschap en maken deze tafel uniek. Deze salontafel is een ruimtelijk sculptuur, die vanuit iedere positie en hoek weer een andere uitnodigende compositie geeft.
Het ontwerp is stoer en elegant, verfijnd en verrassend, design-eigenschappen waardoor ontwerpster Wilcke en QLIV een perfecte match zijn. CoCo is verkrijgbaar in eiken, beuken en Amerikaans noten. Ook is het blad leverbaar in travertine, een prachtig natuurlijk materiaal dat verkrijgbaar is in meerdere natuurlijke tinten.

CoCo salontafel

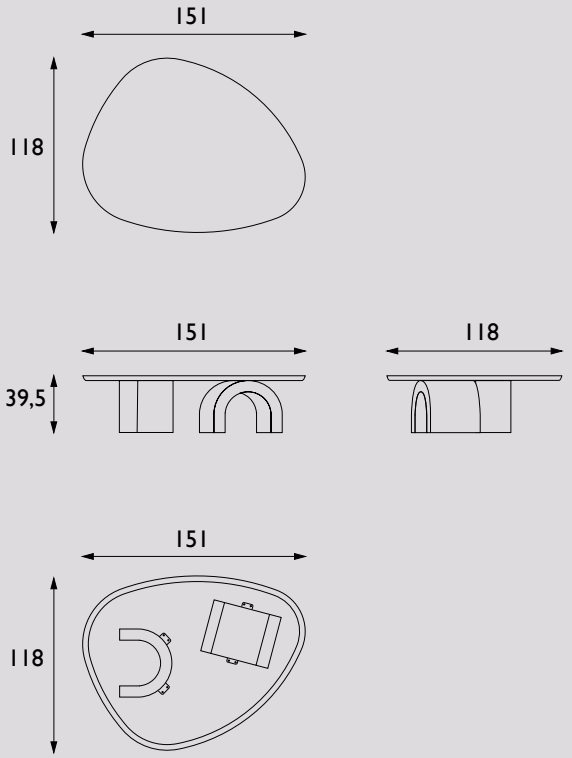

CoCo tafel design by Carolina Wilcke
Geproduceerd in Nederland

Uitvoering	Prijs
Geheel in Noten	€ 6.502
Noten onderstel met Travertine blad	€ 6.773
Geheel in Eiken	€ 5.245
Eiken onderstel met Travertine blad	€ 5.828

Alle vermelde prijzen zijn adviesverkoopprijzen incl. btw. Franco levering vanaf 1.000,- Euro netto anders 85,- Euro vrachtkosten.

Massief Frans Eiken: **naturel** eiken olie,
Skylt soap look, gerookt Skylt soap look, white wash, ash grey, stone grey, carbon, clay brown, gerookt look, gerookt aged, coal black eiken gelakt.

Massief Amerikaans Noten: **naturel** olie of lak

Tafelblad en onderstel:
Massief Frans eiken of massief Amerikaans noten beide van "Premium quality" en verantwoorde houtkap.
Travertine:
Massief natuursteen Travertine onbehandeld met een openstructuur. Kleurverschillen zijn inherent aan dit product en dienen als normaal beschouwd te worden. Wekelijks afnemen met een zuurvrij middel. Zodra er geknoeid wordt dan meteen schoonmaken met water en niets op het blad laten liggen.

Cross tafel

Architecturaal en elegant, dat is de nieuwe Cross tafel. Voor haar allereerste ontwerp voor QLIV liet Dutch designer Carolina Wilcke zich inspireren door de architectuur van de art deco, zoals het Empire State Building in New York. Even sierlijk en robuust als dat gebouw is de karakteristieke kruisvoet van de tafel, waaraan het ontwerp zijn naam dankt. Door de centrale positie van de voet, gemaakt van zwart staal, is het heel makkelijk om er stoelen omheen te zetten: de poot zit nooit in de weg. Cross is verkrijgbaar met een rechthoekig of ovaal blad van Europees eiken. Caroline Wilcke: 'De art-decobeweging combineerde modernistische vormen met rijke materialen, net als de Cross tafel.'

Cross tafel Ovaal

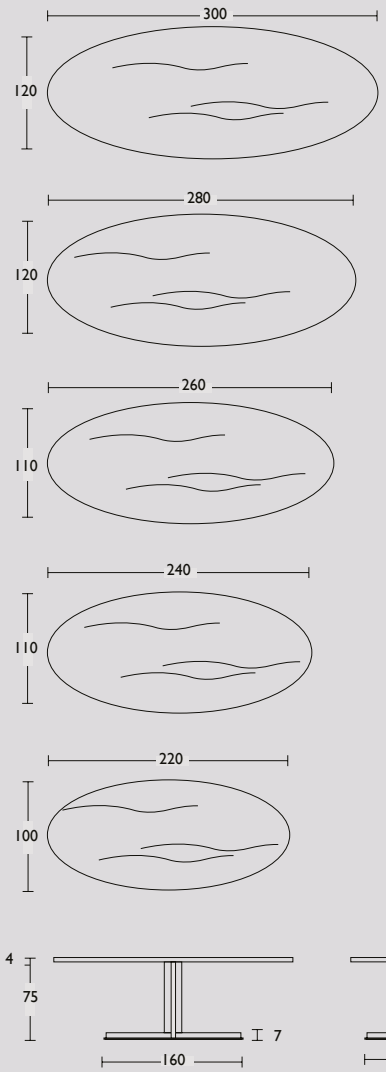

Cross tafel Rond

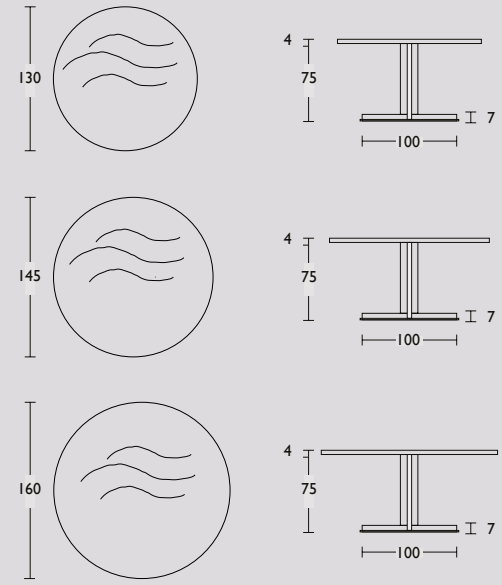

Cross tafel design by Carolina Wilcke
Geproduceerd in Nederland

Circa maat in cm.		Uitvoering A	Uitvoering B	Uitvoering C
220 x 100 x 75cm	Ovaal	€ 4.117	€ 4.212	€ 5.445
240 x 110 x 75cm	Ovaal	€ 4.295	€ 4.379	€ 5.707
260 x 110 x 75cm	Ovaal	€ 4.514	€ 4.601	€ 6.016
280 x 120 x 75cm	Ovaal	€ 4.790	€ 4.873	€ 6.409
300 x 120 x 75cm	Ovaal	€ 5.000	€ 5.086	€ 6.742
130 Ø x 75cm	Rond	€ 3.884	€ 4.059	€ 5.166
145 Ø x 75cm	Rond	€ 4.172	€ 4.327	€ 5.387
160 Ø x 75cm	Rond	€ 4.483	€ 4.657	€ 5.607

Alle vermelde prijzen zijn adviesverkoopprijzen incl. btw. Franco levering vanaf 1.000,- Euro netto anders 85,- Euro vrachtkosten.

Uitvoering A: gezeept eiken, **naturel** eiken olie, **gerookt** eiken olie.
Uitvoering B: Skylt soap look, gerookt Skylt soap look, gerookt naturel, white wash, ash grey, stone grey, carbon, clay brown, gerookt look, gerookt aged, coal black eiken gelakt.
Uitvoering C: naturel Amerikaans noten olie.

Tafelblad:
Massief Frans eiken of massief Amerikaans noten beide van "Premium quality" en verantwoorde houtkap. Naturel versies zijn afgewerkt met lijnolie of zeep. Het roken is een natuurlijk proces d.m.v. ammonia, waardoor het eiken donkerder wordt van uitstraling. De gebeits gelakte uitvoeringen eiken worden eerst gebeitst met de gewenste kleur en afgewerkt met een transparante matte lak. Skylt is een lak die in meerdere matte lagen wordt aangebracht en zorgt voor een ruwere onbehandele "look en feel". De uitvoeringen afgewerkt met olie zijn op verzoek ook af te werken met transparante matte lak. De prijs hiervoor is gelijk aan uitvoering B.
Geborsteld:
Het borstelen van de tafel is mogelijk met een meerprijs van 10%. Noesten worden opgevuld met een 2 compartimenten hars. Het proces van het borstelen zorgt voor een sterkere tekening van de nerven van het hout. De levertijd bedraagt 8 tot 10 weken.
Onderstel:
Gewalst staal gesneden met behulp van laser cut-technology standaard afgewerkt met een poedercoating zwart RAL 9005 (lederen detail zwart). Andere RAL kleuren zijn op verzoek mogelijk tegen een meerprijs.
Maatwerk:
Afwijkende maten zijn mogelijk op verzoek. Hiervoor de prijs aanhouden van de maat erboven plus 10% meerprijs.
Bijvoorbeeld: Gewenste maat 260 x 90 x 75cm (rechthoekig). Neem de prijs van de maat 260 x 100 x 75cm plus 10% meerprijs.
Afwijkende kleuren en houtsoorten zijn op verzoek mogelijk. Neem hiervoor contact met ons op.

QLIV | Franciscusweg 10A-1 | 1216 TK Hilversum | The Netherlands
+31 85 130 1844 | info@QLIV.com | QLIV.com

Cross tafel Deens Ovaal

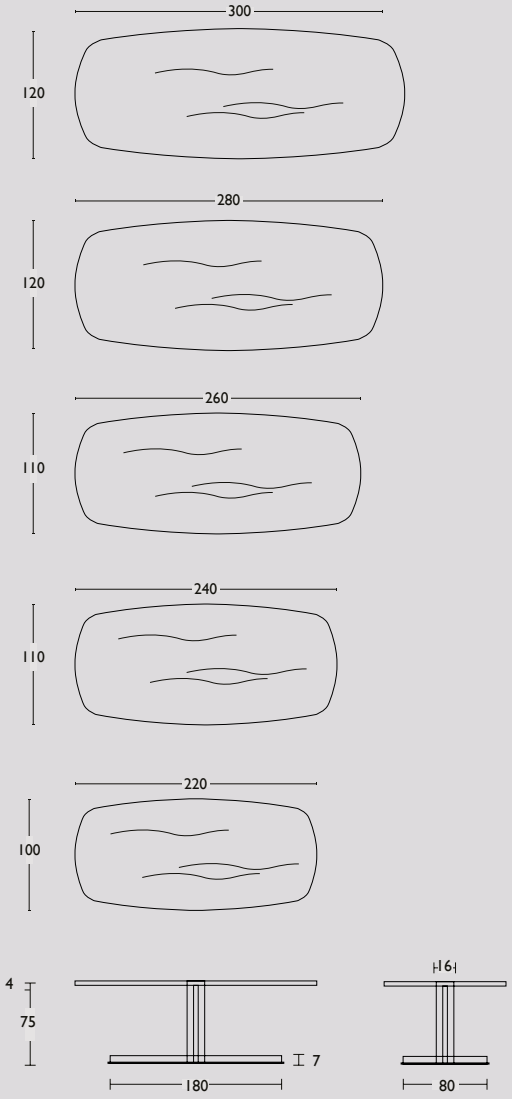

Cross tafel Rechthoekig

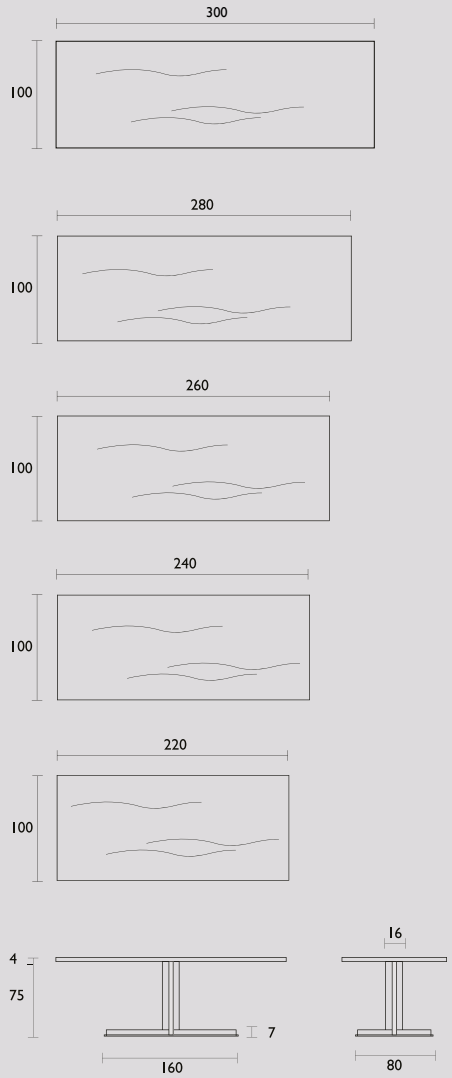

Cross tafel design by Carolina Wilcke
Geproduceerd in Nederland

Circa maat in cm.		Uitvoering A	Uitvoering B	Uitvoering C
220 x 100 x 75cm	Rechthoekig	€ 3.807	€ 3.890	€ 4.925
240 x 100 x 75cm	Rechthoekig	€ 3.977	€ 4.060	€ 5.169
260 x 100 x 75cm	Rechthoekig	€ 4.100	€ 4.187	€ 5.356
280 x 100 x 75cm	Rechthoekig	€ 4.227	€ 4.314	€ 5.543
300 x 100 x 75 cm	Rechthoekig	€ 4.440	€ 4.524	€ 5.861
220 x 100 x 75cm	Deens Ovaal	€ 4.188	€ 4.273	€ 5.514
240 x 110 x 75cm	Deens Ovaal	€ 4.360	€ 4.444	€ 5.777
260 x 110 x 75cm	Deens Ovaal	€ 4.584	€ 4.669	€ 6.090
280 x 120 x 75cm	Deens Ovaal	€ 4.862	€ 4.947	€ 6.487
300 x 120 x 75cm	Deens Ovaal	€ 5.076	€ 5.161	€ 6.827

Alle vermelde prijzen zijn adviesverkoopprijzen incl. btw. Franco levering vanaf 1.000,- Euro netto anders 85,- Euro vrachtkosten.

Uitvoering A: gezeept eiken, **naturel** eiken olie, **gerookt** eiken olie.
Uitvoering B: Skylt soap look, gerookt Skylt soap look, gerookt naturel, white wash, ash grey, stone grey, carbon, clay brown, gerookt look, gerookt aged, coal black eiken gelakt.
Uitvoering C: naturel Amerikaans noten olie.

Tafelblad:
Massief Frans eiken of massief Amerikaans noten beide van "Premium quality" en verantwoorde houtkap. Naturel versies zijn afgewerkt met lijnolie of zeep. Het roken is een natuurlijk proces d.m.v. ammonia, waardoor het eiken donkerder wordt van uitstraling. De gebeits gelakte uitvoeringen eiken worden eerst gebeitst met de gewenste kleur en afgewerkt met een transparante matte lak. Skylt is een lak die in meerdere matte lagen wordt aangebracht en zorgt voor een ruwere onbehandele "look en feel". De uitvoeringen afgewerkt met olie zijn op verzoek ook af te werken met transparante matte lak. De prijs hiervoor is gelijk aan uitvoering B.
Geborsteld:
Het borstelen van de tafel is mogelijk met een meerprijs van 10%. Noesten worden opgevuld met een 2 compartimenten hars. Het proces van het borstelen zorgt voor een sterkere tekening van de nerven van het hout. De levertijd bedraagt 8 tot 10 weken.
Onderstel:
Gewalst staal gesneden met behulp van laser cut-technology standaard afgewerkt met een poedercoating zwart RAL 9005 (lederen detail zwart). Andere RAL kleuren zijn op verzoek mogelijk tegen een meerprijs.
Maatwerk:
Afwijkende maten zijn mogelijk op verzoek. Hiervoor de prijs aanhouden van de maat erboven plus 10% meerprijs.
Bijvoorbeeld: Gewenste maat 260 x 90 x 75cm (rechthoekig). Neem de prijs van de maat 260 x 100 x 75cm plus 10% meerprijs.
Afwijkende kleuren en houtsoorten zijn op verzoek mogelijk. Neem hiervoor contact met ons op.

QLIV | Franciscusweg 10A-1 | 1216 TK Hilversum | The Netherlands
+31 85 130 1844 | info@QLIV.com | QLIV.com

Crossings salontafel

Deze salontafel heeft een spannende balans tussen esthetische en solide elementen. Het tafelblad van deze robuuste en toch elegante salontafel is gemaakt van massief Frans eikenhout en bestaat uit twee delen. De hoeken van het tafelblad zijn deels afgerond en de zijdes hebben een lichte radius. Het stalen frame bestaande uit meerdere kruisingen, is gemaakt met behulp van laser cut-technology en afgewerkt met poedercoating. Het contrast van de verfijnde lijnen van het onderstel valt als een schaduw weg onder het solide tafelblad.

Zeer functioneel is de prachtige verfijnde lectuurbak welke aan de onderzijde van het blad bevestigd is. Uiteraard is deze keuze optioneel en afhankelijk van uw wensen. Een elegant en stijlvol ontwerp welke uw interieur verrijkt met een uniek design.

Crossings salontafel

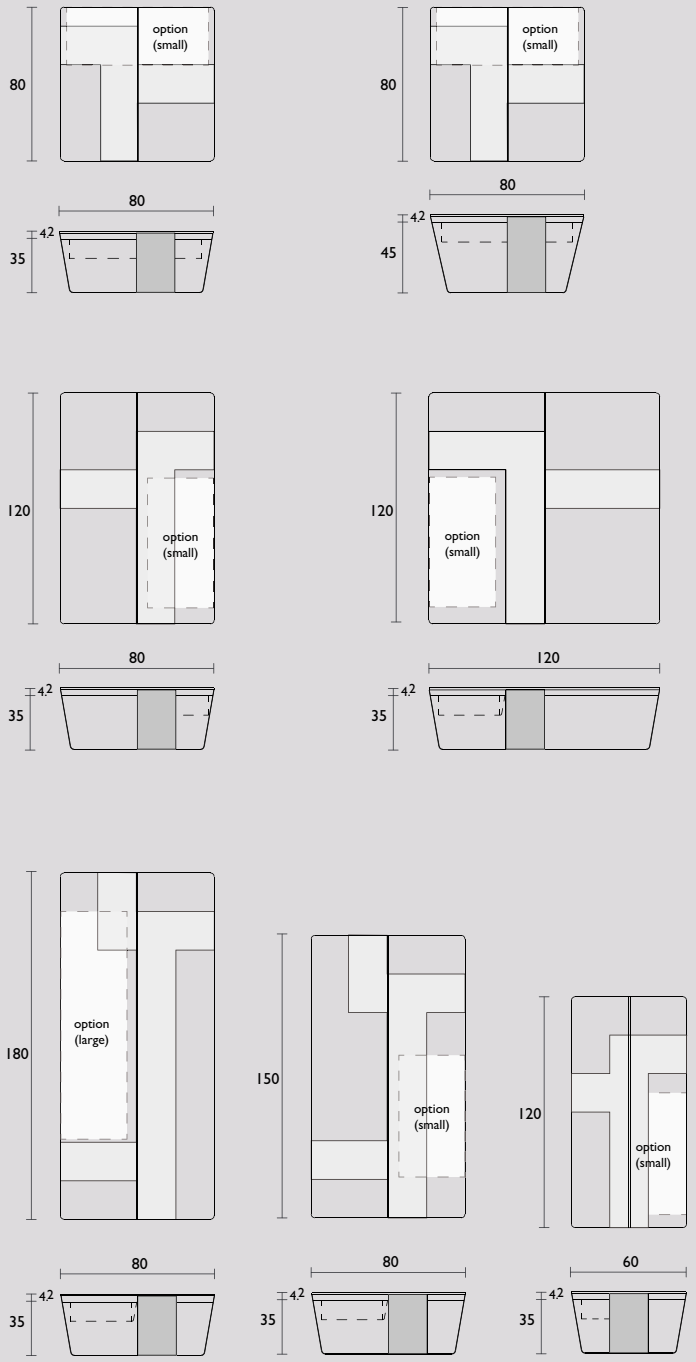

Crossings salontafel en bijzettafel by QLIV
Geproduceerd in Nederland

Circa maat in cm.	Uitvoering A	Uitvoering B	Uitvoering C
80 x 80 x 35cm	€ 1.944	€ 2.036	€ 2.149
120 x 60 x 35cm	€ 2.129	€ 2.219	€ 2.356
120 x 80 x 35cm	€ 2.358	€ 2.447	€ 2.619
120 x 120 x 35cm	€ 2.769	€ 2.861	€ 3.053
150 x 80 x 35 cm	€ 2.787	€ 2.876	€ 2.932
180 x 80 x 35cm	€ 2.856	€ 2.942	€ 3.275
Lectuurbak small	€ 352		
Lectuurbak large	€ 389		
Crossings bijzettafel			
80 x 80 x 45cm	€ 1.944	€ 2.036	€ 2.149
Lectuurbak small	€ 352		

Alle vermelde prijzen zijn adviesverkoopprijzen incl. btw. Franco levering vanaf 1.000,- Euro netto anders 85,- Euro vrachtkosten.

Uitvoering A: gezeept eiken, **naturel** eiken olie, **gerookt** eiken olie.
Uitvoering B: Skylt soap look, gerookt Skylt soap look, gerookt naturel, white wash, ash grey, stone grey, carbon, clay brown, gerookt look, gerookt aged, coal black eiken gelakt.
Uitvoering C: naturel Amerikaans noten olie.

Tafelblad:
Massief Frans eiken of massief Amerikaans noten beide van "Premium quality" en verantwoorde houtkap. Naturel versies zijn afgewerkt met lijnolie of zeep. Het roken is een natuurlijk proces d.m.v. ammonia, waardoor het eiken donkerder wordt van uitstraling. De gebeits gelakte uitvoeringen eiken worden eerst gebeitst met de gewenste kleur en afgewerkt met een transparante matte lak. Skylt is een lak die in meerdere matte lagen wordt aangebracht en zorgt voor een ruwere onbehandele "look en feel". De uitvoeringen afgewerkt met olie zijn op verzoek ook af te werken met transparante matte lak. De prijs hiervoor is gelijk aan uitvoering B.
Geborsteld:
Het borstelen van de tafel is mogelijk met een meerprijs van 10%. Noesten worden opgevuld met een 2 compartimenten hars. Het proces van het borstelen zorgt voor een sterkere tekening van de nerven van het hout. De levertijd bedraagt 8 tot 10 weken.
Onderstel en Lectuurbak:
Gewalst staal gesneden met behulp van laser cut-technology afgewerkt met een donker grijze poedercoating.
Maatwerk:
Afwijkende maten, kleuren en houtsoorten zijn mogelijk op verzoek tegen een meerprijs. Neem hiervoor contact met ons op. Het tafelblad kan zonder meerprijs uit 1 deel geleverd worden i.p.v. standaard 2 delen.

QLIV | Franciscusweg 10A-1 | 1216 TK Hilversum | The Netherlands
+31 85 130 1844 | info@QLIV.com | QLIV.com

1-seaters

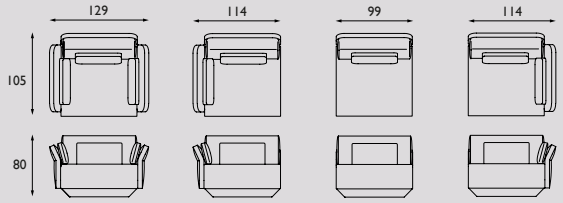

FL-1LR FL-1L FL-1 FL-1R

2 -seaters

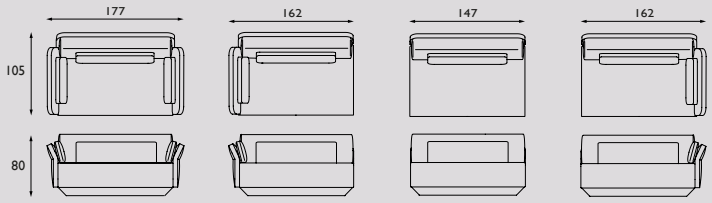

FL-2LR FL-2L FL-2 FL-2R

2,5 -seaters

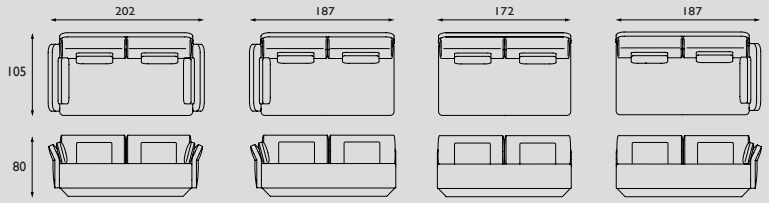

FL-25LR FL-25L FL-25 FL-25R

3 -seaters

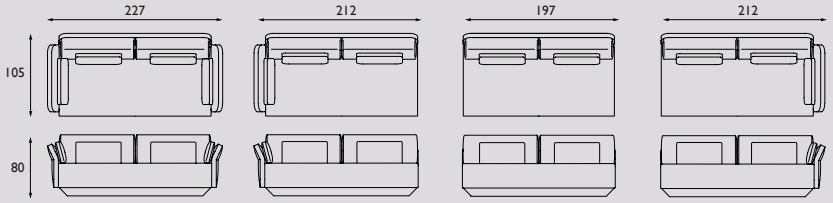

FL-3LR FL-3L FL-3 FL-3R

4 -seaters

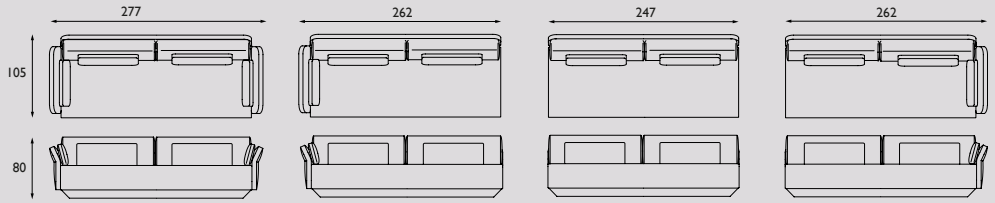

FL-4LR FL-4L FL-4 FL-4R

5 -seaters

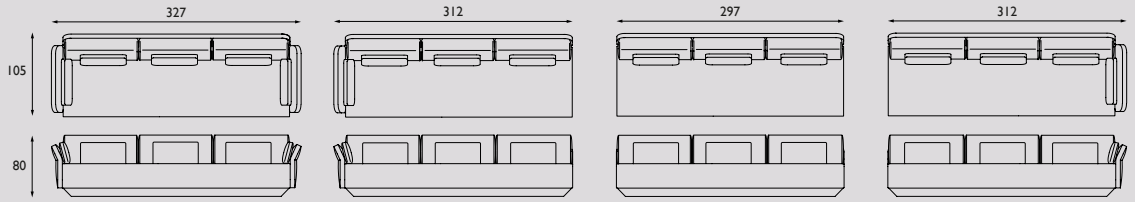

FL-5LR FL-5L FL-5 FL-5R

Longchairs

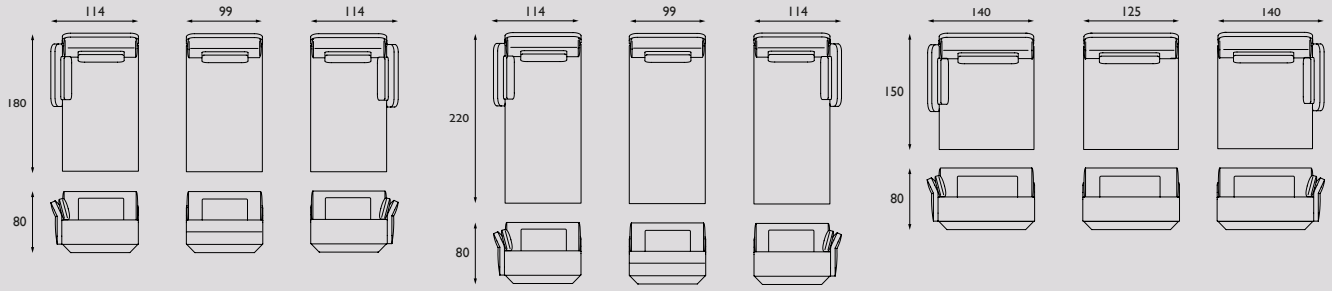

FL-LSL FL-LS FL-LSR FL-LML FL-LM FL-LMR FL-SQL FL-SQ FL-SQR

Flared modular sofa design by Jon+Sven

Geproduceerd in Nederland

		Stof Groep 1	Stof Groep 2	Stof Groep 3	Stof Groep 4	Stof Groep 5	Leer Angler/ Madura	Leer Devon	Leer Colorado
FL-1	1-seater	€ 2113	€ 2322	€ 2758	€ 3067	€ 3214	€ 3550	€ 4046	€ 4565
FL-1L	1-seater/arm L	€ 2575	€ 2960	€ 3492	€ 3925	€ 4146	€ 4559	€ 5255	€ 5983
FL-1R	1-seater/arm R	€ 2575	€ 2960	€ 3492	€ 3925	€ 4146	€ 4559	€ 5255	€ 5983
FL-1LR	1-seater/arm L+R	€ 3036	€ 3524	€ 4225	€ 4783	€ 5075	€ 5568	€ 6464	€ 7398
FL-2	2-seater	€ 2941	€ 3477	€ 4312	€ 4948	€ 5296	€ 5719	€ 6719	€ 7763
FL-2L	2-seater/arm L	€ 3396	€ 4024	€ 5005	€ 5752	€ 6162	€ 6650	€ 7824	€ 9051
FL-2R	2-seater/arm R	€ 3396	€ 4024	€ 5005	€ 5752	€ 6162	€ 6650	€ 7824	€ 9051
FL-2LR	2-seater/arm L+R	€ 3849	€ 4568	€ 5698	€ 6555	€ 7029	€ 7581	€ 8929	€ 10339
FL-25	2,5-seater	€ 3118	€ 3670	€ 4514	€ 5164	€ 5518	€ 6029	€ 7073	€ 8164
FL-25L	2,5-seater/arm L	€ 3572	€ 4216	€ 5208	€ 5968	€ 6384	€ 6897	€ 8093	€ 9343
FL-25R	2,5-seater/arm R	€ 3572	€ 4216	€ 5208	€ 5968	€ 6384	€ 6897	€ 8093	€ 9343
FL-25LR	2,5-seater/arm L+R	€ 4026	€ 4760	€ 5901	€ 6772	€ 7250	€ 7828	€ 9198	€ 10630
FL-3	3-seater	€ 3295	€ 3863	€ 4716	€ 5380	€ 5738	€ 6339	€ 7427	€ 8564
FL-3L	3-seater/arm L	€ 3747	€ 4406	€ 5410	€ 6184	€ 6604	€ 7143	€ 8361	€ 9634
FL-3R	3-seater/arm R	€ 3747	€ 4406	€ 5410	€ 6184	€ 6604	€ 7143	€ 8361	€ 9634
FL-3LR	3-seater/arm L+R	€ 4202	€ 4950	€ 6104	€ 6989	€ 7471	€ 8074	€ 9466	€ 10921
FL-4	4-seater	€ 3670	€ 4271	€ 5145	€ 5837	€ 6201	€ 6861	€ 7992	€ 9173
FL-4L	4-seater/arm L	€ 4125	€ 4815	€ 5838	€ 6640	€ 7067	€ 7792	€ 9097	€ 10460
FL-4R	4-seater/arm R	€ 4125	€ 4815	€ 5838	€ 6640	€ 7067	€ 7792	€ 9097	€ 10460
FL-4LR	4-seater/arm L+R	€ 4577	€ 5359	€ 6531	€ 7444	€ 7933	€ 8723	€ 10202	€ 11745
FL-5	5-seater	€ 4188	€ 4977	€ 6218	€ 7159	€ 7680	€ 8407	€ 9930	€ 11519
FL-5L	5-seater/arm L	€ 4642	€ 5521	€ 6911	€ 7963	€ 8546	€ 9466	€ 11206	€ 13024
FL-5R	5-seater/arm R	€ 4642	€ 5521	€ 6911	€ 7963	€ 8546	€ 9466	€ 11206	€ 13024
FL-5LR	5-seater/arm L+R	€ 5094	€ 6068	€ 7606	€ 8766	€ 9412	€ 10269	€ 12139	€ 14094
FL-LS	Longchair S	€ 3042	€ 3428	€ 3899	€ 4314	€ 4504	€ 4953	€ 5606	€ 6287
FL-LSL	Longchair S/arm L	€ 3460	€ 3900	€ 4430	€ 4900	€ 5117	€ 5626	€ 6366	€ 7140
FL-LSR	Longchair S/arm R	€ 3460	€ 3900	€ 4430	€ 4900	€ 5117	€ 5626	€ 6366	€ 7140
FL-LM	Longchair M	€ 3367	€ 3807	€ 4355	€ 4830	€ 5051	€ 5522	€ 6261	€ 7035
FL-LML	Longchair M/arm L	€ 3779	€ 4262	€ 4853	€ 5374	€ 5612	€ 6197	€ 7024	€ 7888
FL-LMR	Longchair M/armR	€ 3779	€ 4262	€ 4853	€ 5374	€ 5612	€ 6197	€ 7024	€ 7888
FL-SQ	Longchair square	€ 3028	€ 3401	€ 3841	€ 4237	€ 4415	€ 4826	€ 5435	€ 6070
FL-SQL	Longchair square/Arm L	€ 3492	€ 3966	€ 4575	€ 5095	€ 5344	€ 5498	€ 6194	€ 6922
FL-SQR	Longchair square/Arm R	€ 3492	€ 3966	€ 4575	€ 5095	€ 5344	€ 5498	€ 6194	€ 6922

QLIV | Franciscusweg 10A-1 | 1216 TK Hilversum | The Netherlands
+31 85 130 1844 | info@QLIV.com | QLIV.com

Dormeuses

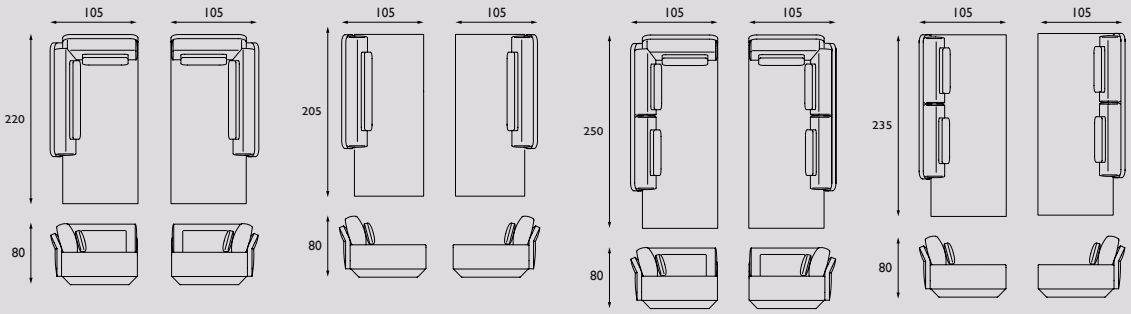

FL-DSAL FL-DSAR FL-DSL FL-DSR FL-DMAL FL-DMAR FL-DML FL-DMR

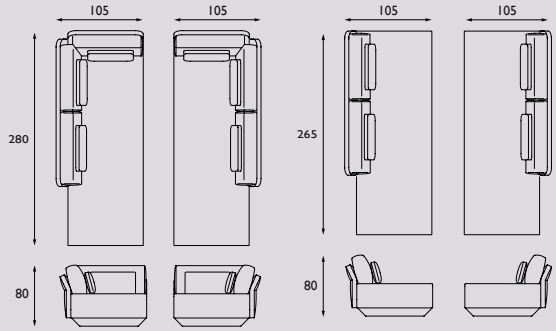

FL-DLAL FL-DLAR FL-DLL FL-DLR

Corners

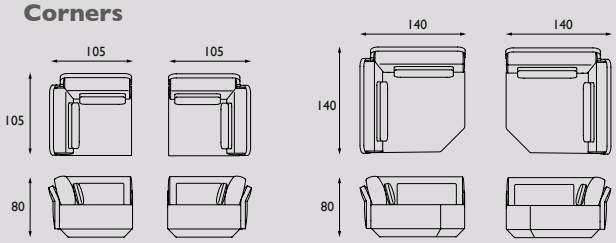

FL-CL FL-CR FL-LCL FL-LCR

Corners 45° en Corners Hexagon

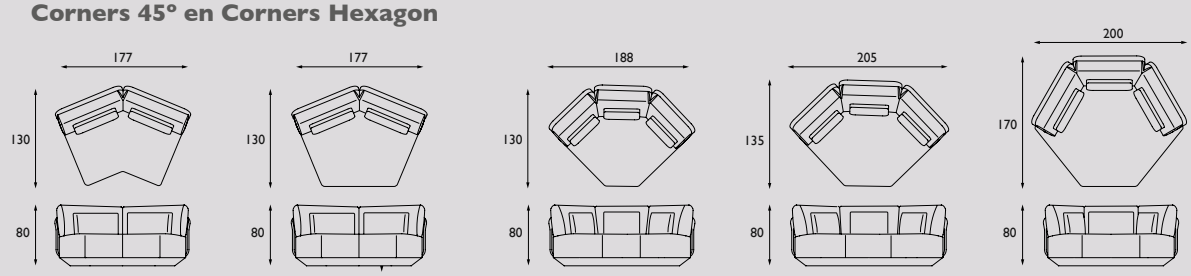

FL-45 FL-45B FL-HEXS FL-HEXM FL-HEXL

End elements

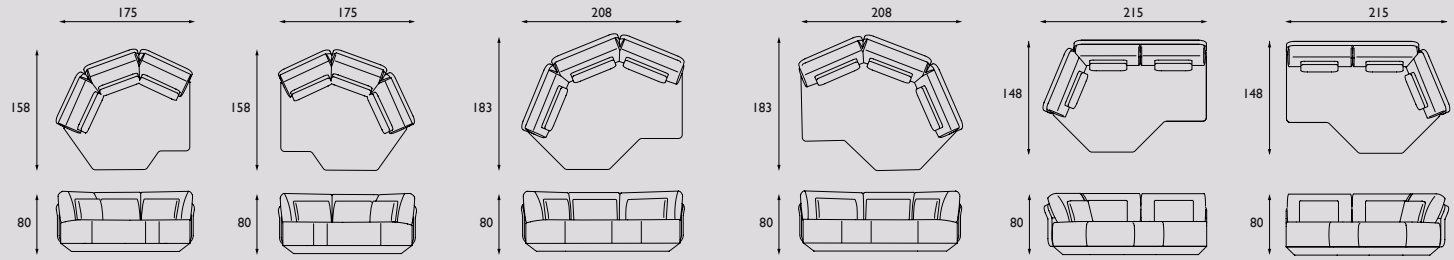

FL-ENDLS FL-ENDRS FL-ENDLL FL-ENDRL FL-ENDLST FL-ENDRST

Poufs

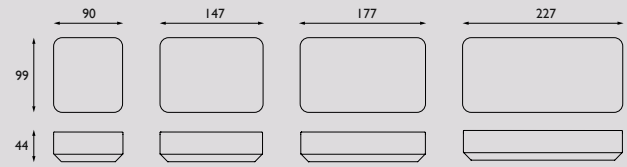

FL-POUF1 FL-POUF2 FL-POUF3 FL-POUF4

Flared modular sofa design by by Jon+Sven

Geproduceerd in Nederland

		Stof Groep 1	Stof Groep 2	Stof Groep 3	Stof Groep 4	Stof Groep 5	Leer Angler/ Madura	Leer Devon	Leer Colorado
FL-DSL	Dormeuse S/ L	€ 3199	€ 3662	€ 4281	€ 4796	€ 5051	€ 5635	€ 6482	€ 7369
FL-DSR	Dormeuse S/ R	€ 3199	€ 3662	€ 4281	€ 4796	€ 5051	€ 5635	€ 6482	€ 7369
FL-DSAL	Dormeuse S/Arm L	€ 3667	€ 4235	€ 5039	€ 5687	€ 6019	€ 6374	€ 7331	€ 8329
FL-DSAR	Dormeuse S/Arm R	€ 3667	€ 4235	€ 5039	€ 5687	€ 6019	€ 6374	€ 7331	€ 8329
FL-DML	Dormeuse M/ L	€ 3542	€ 4021	€ 4638	€ 5163	€ 5416	€ 5936	€ 6763	€ 7627
FL-DMR	Dormeuse M/ R	€ 3542	€ 4021	€ 4638	€ 5163	€ 5416	€ 5936	€ 6763	€ 7627
FL-DMAL	Dormeuse M/Arm L	€ 4031	€ 4641	€ 5493	€ 6184	€ 6535	€ 6995	€ 8039	€ 9129
FL-DMAR	Dormeuse M/Arm R	€ 4031	€ 4641	€ 5493	€ 6184	€ 6535	€ 6995	€ 8039	€ 9129
FL-DLL	Dormeuse L / L	€ 4299	€ 4947	€ 5852	€ 6590	€ 6963	€ 7769	€ 8987	€ 10260
FL-DLR	Dormeuse L / R	€ 4299	€ 4947	€ 5852	€ 6590	€ 6963	€ 7769	€ 8987	€ 10260
FL-DLAL	Dormeuse L/Arm L	€ 4716	€ 5419	€ 6386	€ 7176	€ 7575	€ 8445	€ 9750	€ 11113
FL-DLAR	Dormeuse L/Arm R	€ 4716	€ 5419	€ 6386	€ 7176	€ 7575	€ 8445	€ 9750	€ 11113
FL-CL	Corner/L	€ 2979	€ 3455	€ 4138	€ 4682	€ 4968	€ 5438	€ 6308	€ 7218
FL-CR	Corner/R	€ 2979	€ 3455	€ 4138	€ 4682	€ 4968	€ 5438	€ 6308	€ 7218
FL-LCL	Corner Large/L	€ 3869	€ 4358	€ 5132	€ 6117	€ 6548	€ 7256	€ 8564	€ 9872
FL-LCR	Corner Large/R	€ 3869	€ 4358	€ 5132	€ 6117	€ 6548	€ 7256	€ 8564	€ 9872
FL-45	Corner 45 degrees	€ 3634	€ 4067	€ 4490	€ 5122	€ 5548	€ 6538	€ 7657	€ 8775
FL-45B	Corner 45 degrees B	€ 4172	€ 4619	€ 4968	€ 5560	€ 5951	€ 7038	€ 8131	€ 9223
FL-HEXS	Corner Hexagon Small	€ 4052	€ 4601	€ 5244	€ 6174	€ 6498	€ 7175	€ 8576	€ 9977
FL-HEXM	Corner Hexagon Medium	€ 4266	€ 4823	€ 5444	€ 6313	€ 6682	€ 7237	€ 8696	€ 9994
FL-HEXL	Corner Hexagon Large	€ 4451	€ 4996	€ 5551	€ 6419	€ 6791	€ 7364	€ 8700	€ 10037
FL-ENDLS	End element Small/L	€ 4387	€ 4991	€ 5712	€ 6689	€ 7171	€ 7849	€ 9401	€ 10434
FL-ENDRS	End element Small/R	€ 4387	€ 4991	€ 5712	€ 6689	€ 7171	€ 7849	€ 9401	€ 10434
FL-ENDLL	End element Large/L	€ 4646	€ 5296	€ 6152	€ 6871	€ 7222	€ 8288	€ 9550	€ 10869
FL-ENDRL	End element Large/R	€ 4646	€ 5296	€ 6152	€ 6871	€ 7222	€ 8288	€ 9550	€ 10869
FL-ENDLST	End element Straight/L	€ 4389	€ 5039	€ 5895	€ 6614	€ 6965	€ 7888	€ 9150	€ 10469
FL-ENDRST	End element Straight/R	€ 4389	€ 5039	€ 5895	€ 6614	€ 6965	€ 7888	€ 9150	€ 10469
FL-POUF1	Pouf 99x90	€ 1422	€ 1582	€ 1758	€ 1924	€ 1995	€ 2076	€ 2294	€ 2523
FL-POUF2	Pouf 99x147	€ 1626	€ 1811	€ 1973	€ 2232	€ 2518	€ 2527	€ 2886	€ 3245
FL-POUF3	Pouf 99x177	€ 1799	€ 1997	€ 2161	€ 2429	€ 2728	€ 2741	€ 3116	€ 3490
FL-POUF4	Pouf 99x227	€ 1973	€ 2184	€ 2347	€ 2627	€ 2939	€ 2971	€ 3366	€ 3761

Flared modular sofa

Flared modular sofa
QLIV introduceert FLARED, een comfortabele, eigentijdse sofa met een luxe uitstraling, die volledig naar wens kan worden samengesteld en de meest verrassende, niet alledaagse vormen kan aannemen. De sofa bestaat uit losse elementen, met verschillende afmetingen en vormen, die in iedere gewenste opstelling samen één geheel vormen. Kies je voor een rechte sofa, een hoekopstelling of een ruime U-vorm? Met de keuze uit maar liefst 62 elementen kun je onbeperkt combineren en je bank passend maken voor iedere ruimte, van compacte loft, tot riante villa. Met kussens in verschillende breedtes en vele soorten stof en leer, bepaal je zelf de uitstraling van je sofa!

Alle vermelde prijzen zijn adviesverkoopprijzen incl. btw. Franco levering vanaf 1.000,- Euro netto anders 85,- Euro vrachtkosten.

Stofgroep 1: Ingezonden stof / Burra, (6) / Bora Bora, (6) / Gomesa, (6) / Isler, (6) / Milton, (6).
Stofgroep 2: Lazio, (6) / Tamil, (6) / Vivid, (1).
Stofgroep 3: Oia, (6) / Bagan, (6) / Remix, (2) / Maple, (2) / Osino, (1) / Monza, (1) / Monza Melange, (1) / Manolo, (3) / Moss, (5) / Safire, (5) / Zero, (5) / Alto, (1) / Moss, (1) / Prairie, (1).
Stofgroep 4: Hallingdal 65, (2) / Steelcut, (2)/ Steelcut trio, (2) / Tonus, (2) / Divina, (2) / Tonica, (2) Fiord, (2) / Clay, (2) / Umbra, (1) / Serra, (1) / Re-Wool, (1) / Goby, (4).
Stofgroep 5: Twill Weave, (2) / Twinwool, (1) / Ploegwool, (1) / Panama, (1) / Panamaplus, (1).

1 deploeg: 2 kvadrat 3 aristide 4 ROMO 5 SAHCO 6 QLIV

Romp: Beuken houten frame met Nosag vering en hoogwaardige kwaliteit koudschuim in verschillende dichtheden voor optimale ondersteuning en comfort.
Koppelsysteem: De elementen kunnen in iedere opstelling aan elkaar verbonden worden en zijn vrijstaand te plaatsen.
Poten: Standaard zwevend op plint en op aanvraag met stalen poot.
Rugkussens: Mix van Latexsticks en Comforel.
Bekleding: Vaste bekleding, keuze uit alle stof- en leersoorten welke vermeld zijn in onze prijslijst. COM, COL op aanvraag. Verschillende stoffen binnen 1 opstelling is mogelijk op aanvraag.

Optioneel op aanvraag:
- Hoger lendenkussen voor meer rugsteun, meerprijs 5%.
- Metalen poot in kleur zwart of brons in de hoogtes 13,5/15,5/17,5cm, meerprijs 5%. (standaard plint heeft een hoogte van 15,5cm)
- Verhoogde houtenpoot van 4cm i.p.v. standaard 2cm, geen meerprijs

Plooivorming is onvermijdbaar door het ontwerp en het gekozen comfort.
Hierover kan niet worden gereclameerd.

Founded Collection

Stoer en verfijnd, dat is een goede omschrijving voor de Founded collectie die is ontworpen door Richard Schipper. Het idee is ontstaan vanuit de wens om in Nederland de maakindustrie en de ontwikkeling van ontwerpen levend te houden.

De ontwerpen kenmerken zich doordat de gestoffeerde delen worden gemaakt van tuigleer en door het stalen frame uit één deel; ambachtelijk gebogen tot de juiste vorm. Tuigleer is plantaardig gelooid leer. Doordat dit type leer erg sterk is en weinig rek heeft, is het erg geschikt voor zitmeubels. Om het tuigleer een rijkere uitstraling te geven is gekozen voor een geschuurde variant. Dit zorgt voor een warme minimalistische beleving en sluit daardoor goed aan bij de collectie van QLIV.

Founded Stoel

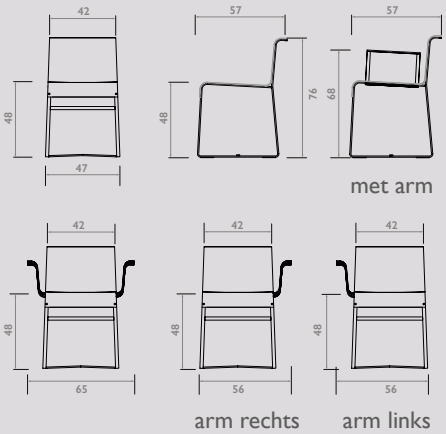

Founded Kruk

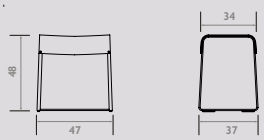

Founded Fauteuil

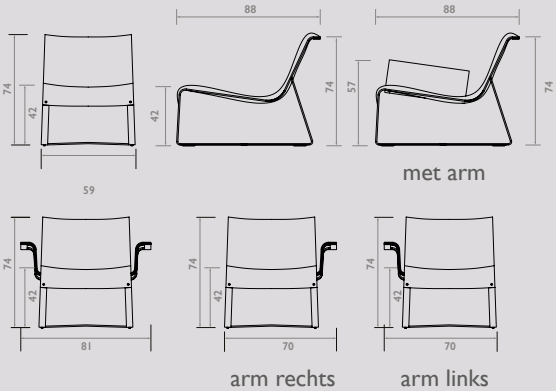

Founded Ottoman

Founded Collection by Richard Schipper
Geproduceerd in Nederland

	Zonder arm	1 arm	2 armen
Founded stoel	€ 1.122	€ 1.353	€ 1.619
Founded kruk hoogte 45 cm	€ 792		
Founded fauteuil	€ 2.937	€ 3.526	€ 4.224
Founded ottoman	€ 1.698		

Alle vermelde prijzen zijn adviesverkoopprijzen incl. btw. Franco levering vanaf 1.000,- Euro netto anders 85,- Euro vrachtkosten.

Standaard uitvoering leercollectie Ohmann:
Saddle Nubuck, kleuren Cinnamon en Anthracite
Saddle Touch, Black, Brown, Cognac en Olive Clay

Overige kleuren leerkwaliteit Saddle, die aangeboden worden door Ohmann, zijn op aanvraag mogelijk. Minimale besteleenheid is 3 stuks, meerprijs is 15%.

Kuip:
De kuip is gemaakt van dik tuigleer en met onzichtbare metalen strips gemonteerd aan het stalen frame.
Onderstel:
Het stalen frame bestaat uit één deel; ambachtelijk gebogen tot de juiste vorm en zijn met behulp van laser cut-technology afgewerkt met een donker grijze poedercoating RAL 7021. Alle stoelen worden standaard geleverd met viltglijders en zijn geschikt voor harde en zachte vloeren.

Founded Collection
Stoer en verfijnd, dat is een goede omschrijving voor de Founded collectie die is ontworpen door Richard Schipper.
Het idee is ontstaan vanuit de wens om in Nederland de maakindustrie en de ontwikkeling van ontwerpen levend te houden.

De ontwerpen kenmerken zich doordat de gestoffeerde delen worden gemaakt van tuigleer en door het stalen frame uit één deel; ambachtelijk gebogen tot de juiste vorm. Tuigleer is plantaardig gelooid leer. Doordat dit type leer erg sterk is en weinig rek heeft, is het erg geschikt voor zitmeubels. Om het tuigleer een rijkere uitstraling te geven is gekozen voor een geschuurde variant. Dit zorgt voor een warme minimalistische beleving en sluit daardoor goed aan bij de collectie van QLIV.

Founded keukenkruk S, 65cm

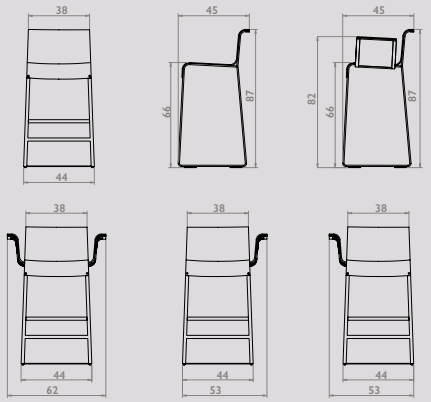

arm rechts arm links

Founded barkruk S, 75cm

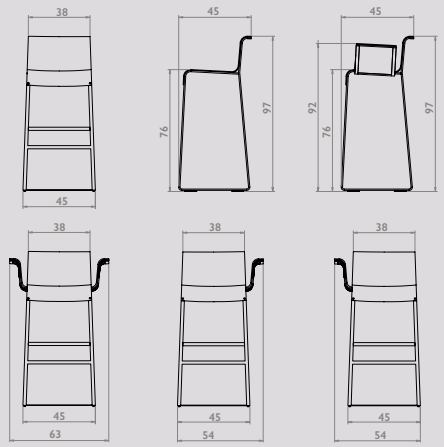

arm rechts arm links

Founded keukenkruk 65 L en barkruk 75 L

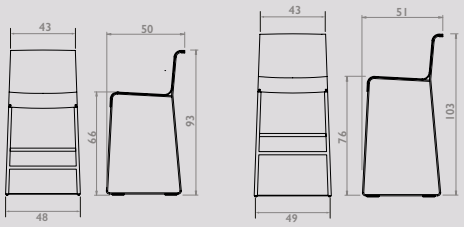

Founded kruk 45, 65 en 75

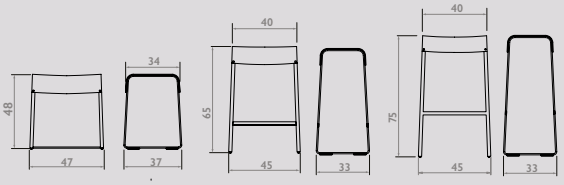

Founded Collection by Richard Schipper
Geproduceerd in Nederland

	Zonder arm	1 arm	2 armen
Founded keukenkruk S zithoogte 65 cm	€ 1.154	€ 1.365	€ 1.617
Founded keukenkruk L zithoogte 65 cm	€ 1.269		
Founded barkruk S zithoogte 75 cm	€ 1.214	€ 1.437	€ 1.702
Founded barkruk L zithoogte 75 cm	€ 1.335		
Founded kruk			
hoogte 45 cm	€ 792		
hoogte 65 cm	€ 894		
hoogte 75 cm	€ 940		

Alle vermelde prijzen zijn adviesverkoopprijzen incl. btw. Franco levering vanaf 1.000,- Euro netto anders 85,- Euro vrachtkosten.

Standaard uitvoering leercollectie Ohmann:
Saddle Nubuck, kleuren Cinnamon en Anthracite
Saddle Touch, Black, Brown, Cognac en Olive Clay

Overige kleuren leerkwaliteit Saddle, die aangeboden worden door Ohmann, zijn op aanvraag mogelijk. Minimale besteleenheid is 3 stuks, meerprijs is 15%.

Kuip:
De kuip is gemaakt van dik tuigleer en met onzichtbare metalen strips gemonteerd aan het stalen frame.
Onderstel:
Het stalen frame bestaat uit één deel; ambachtelijk gebogen tot de juiste vorm en zijn met behulp van laser cut-technology afgewerkt met een donker grijze poedercoating RAL 7021. Alle stoelen worden standaard geleverd met viltglijders en zijn geschikt voor harde en zachte vloeren.

Gon tafel

QLIV introduceert een nieuwe, speelse, zeshoekige serie salon- en bijzettafels. De serie krijgt de naam GON, geïnspireerd op de kenmerkende vorm van een hexagon. De hexagon is met zijn zes hoeken niet alleen speels, maar nodigt ook uit voor het maken van de meest uiteenlopende, steeds aan te passen vormen en composities. De GON serie bestaat uit een houten salontafel en een houten bijzettafel, beschikbaar als gesloten variant en een open versie, met ruimte voor een stapel tijdschriften of decoratieve accessoires. Aanvullend heeft de serie een metalen variant, afgewerkt met poedercoating en voorzien van een blad van eiken, noten of travertin. Sven Schimmer is verantwoordelijk voor het ontwerp.

Gon bijzettafel

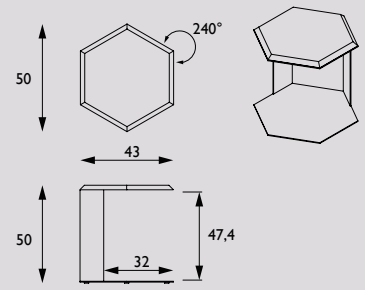

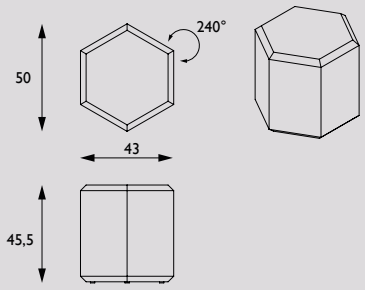

Gon salontafel

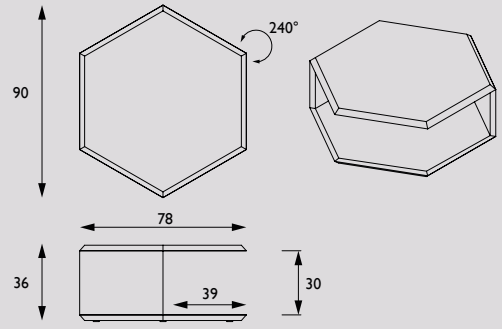

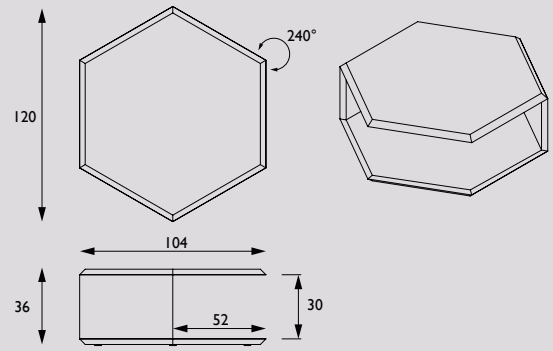

Gon tafel by Sven Schimmer
Geproduceerd in Nederland

Circa maat in cm.		Uitvoering A	Uitvoering B	Uitvoering C
50cm	Salontafel	€ 1.390	€ 1.452	€ 1.740
90cm	Salontafel	€ 2.260	€ 2.375	€ 2.690
120cm	Salontafel	€ 2.890	€ 2.980	€ 3.480
Metaal - Hout	Bijzettafel	€ 810	€ 845	€ 945
Metaal - Travertin	Bijzettafel	€ 980		

Alle vermelde prijzen zijn adviesverkoopprijzen incl. btw. Franco levering vanaf 1.000,- Euro netto anders 85,- Euro vrachtkosten.

Uitvoering A: naturel eiken olie.
Uitvoering B: Cedar, Charcoal, Dusty, Oyster en **Slate** eiken gelakt.
Uitvoering C: naturel Amerikaans noten olie.

Tafel:
Massief Frans eiken of massief Amerikaans noten beide van "Premium quality" en verantwoorde houtkap. Naturel versies zijn afgewerkt met lijnolie. De gebeitst gelakte uitvoeringen eiken worden eerst gebeitst met de gewenste kleur en afgewerkt met een transparante matte lak.
De uitvoeringen afgewerkt met olie zijn op verzoek ook af te werken met transparante matte lak. De prijs hiervoor is gelijk aan uitvoering B.
Gestraald:
Het stralen van de tafel is mogelijk met een meerprijs van 10%. Noesten worden opgevuld met een 2 compartimenten hars. Het proces van het stralen zorgt voor een sterkere tekening van de nerven van het hout. De levertijd bedraagt 8 tot 10 weken.
Frame Gon metal:
Gewalst staal gesneden met behulp van laser cut-technology standaard afgewerkt met een poedercoating in de kleuren brons en oyster wit (RAL 1013). Andere RAL kleuren mogelijk op aanvraag.
Travertine:
Massief natuursteen Travertine met een dichte structuur. Kleurverschillen zijn inherent aan dit product en dienen als normaal beschouwd te worden. Wekelijks afnemen met een zuurvrij middel. Zodra er geknoeid wordt dan meteen schoonmaken met water en niets op het blad laten liggen.

Mingle bank
Deze bank Mingle is dankzij haar simpele lijnen en het gebruik van massief hout in combinatie met het metalen frame overal in huis bruikbaar. Gebruik de bank bijvoorbeeld in combinatie met onze eettafels Bridge of Side-to-Side. Door de subtiele vormgeving past deze bank bij vrijwel iedere eettafel! Hoe u de bank ook gebruikt, het prachtige ontwerp is in elke omgeving echt een lust voor het oog!

Mingle bank

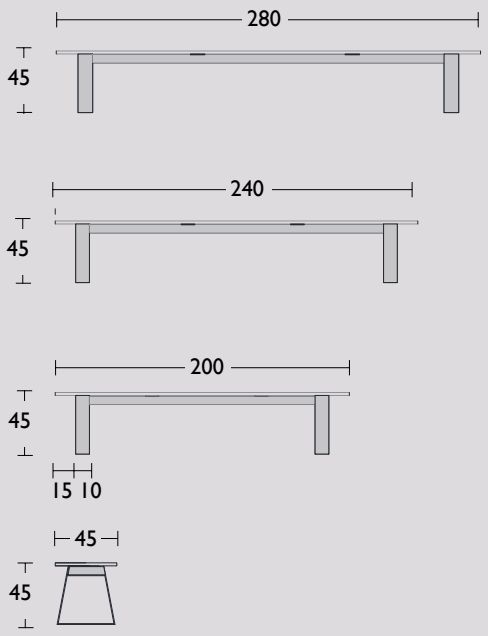

Mingle bank by QLIV
Geproduceerd in Nederland

Circa maat in cm.	Uitvoering A	Uitvoering B	Uitvoering C
200 x 45 x 45cm	€ 2.287	€ 2.378	€ 2.452
240 x 45 x 45cm	€ 2.426	€ 2.520	€ 2.610
280 x 45 x 45cm	€ 2.567	€ 2.659	€ 2.805

Alle vermelde prijzen zijn adviesverkoopprijzen incl. btw. Franco levering vanaf 1.000,- Euro netto anders 85,- Euro vrachtkosten.

Uitvoering A: gezeept eiken, **naturel** eiken olie, **gerookt** eiken olie.
Uitvoering B: Skylt soap look, gerookt Skylt soap look, gerookt naturel, white wash, ash grey, stone grey, carbon, clay brown, gerookt look, gerookt aged, coal black eiken gelakt.
Uitvoering C: naturel Amerikaans noten olie.

Houten blad:
Massief Frans eiken of massief Amerikaans noten beide van "Premium quality" en verantwoorde houtkap. Naturel versies zijn afgewerkt met lijnolie of zeep. Het roken is een natuurlijk proces d.m.v. ammonia, waardoor het eiken donkerder wordt van uitstraling. De gebeits gelakte uitvoeringen eiken worden eerst gebeitst met de gewenste kleur en afgewerkt met een transparante matte lak. Skylt is een lak die in meerdere matte lagen wordt aangebracht en zorgt voor een ruwere onbehandele "look en feel". De uitvoeringen afgewerkt met olie zijn op verzoek ook af te werken met transparante matte lak. De prijs hiervoor is gelijk aan uitvoering B.
Geborsteld:
Het borstelen van de tafel is mogelijk met een meerprijs van 10%. Noesten worden opgevuld met een 2 compartimenten hars. Het proces van het borstelen zorgt voor een sterkere tekening van de nerven van het hout. De levertijd bedraagt 8 tot 10 weken.
Onderstel:
Gewalst staal gesneden met behulp van laser cut-technology afgewerkt met een donker grijze poedercoating.
Andere RAL kleuren zijn op verzoek mogelijk tegen een meerprijs. Neem hiervoor contact met ons op.
Maatwerk:
Afwijkende lengtematen zijn mogelijk op verzoek. U kunt de prijs aanhouden van de maat erboven plus 10% meerprijs.
Bijvoorbeeld: Gewenste maat 260 x 45 x 45cm. Neem de prijs van de maat 280 x 45 x 45cm plus 10% meerprijs.
Afwijkende kleuren en houtsoorten zijn op verzoek mogelijk. Neem hiervoor contact met ons op.

QLIV | Franciscusweg 10A-1 | 1216 TK Hilversum | The Netherlands
+31 85 130 1844 | info@QLIV.com | QLIV.com

Mitchell tafel

Roderick Vos: 'Structurele kracht en eenvoud vormden de basis voor dit ontwerp. Met zijn kenmerkende hoekdetail, de tafel MITCHELL is een duidelijk voorbeeld van een minimalistische tafel'.

De archetypische vorm en het opvallende hoekverbindingsdetail, zichtbaar bovenop de tafel, zorgen voor de bijzondere uitstraling van dit ontwerp. Er zijn drie verschillende tafelbladvormen. Uiteraard is dit ontwerp in meerdere formaten verkrijgbaar.
Mitchell is een tijdloos, handgemaakt tafelontwerp en de gebogen vormen zijn geïnspireerd op het Spitfire-vliegtuig. (Een jeugdherinnering van de ontwerper.)

MITCHELL is een hommage aan Reginald Mitchell, de ontwerper van het Spitfire-vliegtuig.

Mitchell tafel Rechthoek

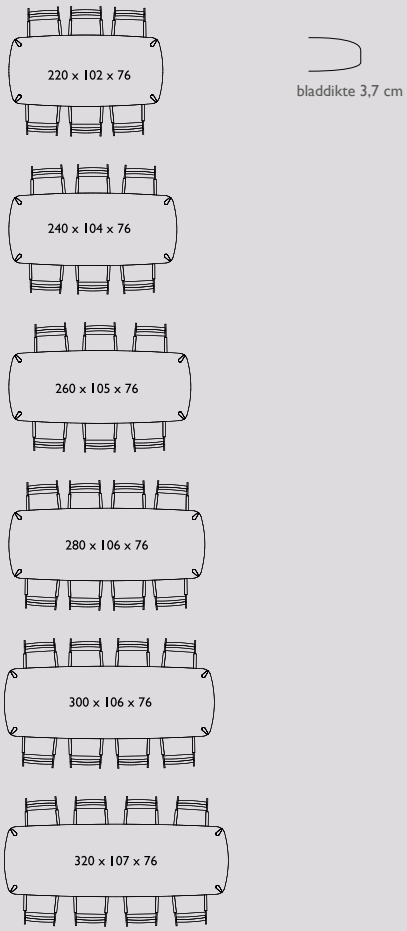

Mitchell tafel Stone ovaal

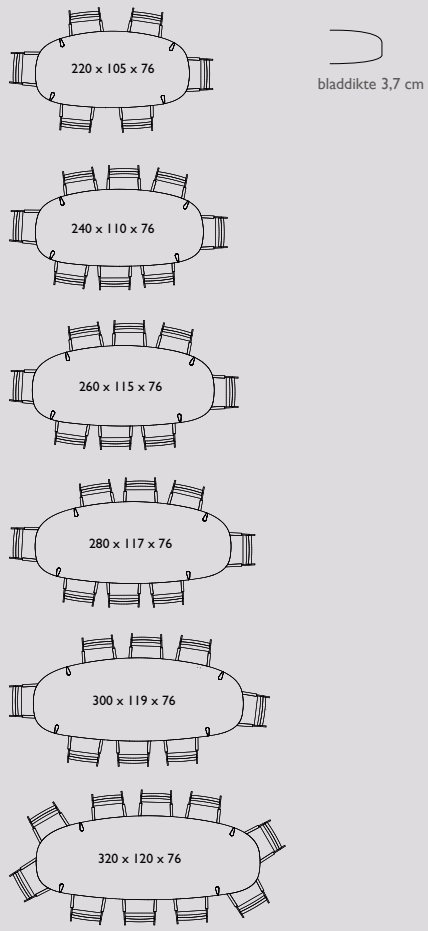

Mitchell tafel design by Roderick Vos
Geproduceerd in Nederland

Circa maat in cm.		Uitvoering A	Uitvoering B	Uitvoering C
220 x 102 x 76cm	Rechthoek	€ 4.310	€ 4.436	€ 6.593
240 x 104 x 76cm	Rechthoek	€ 4.579	€ 4.694	€ 6.984
260 x 105 x 76cm	Rechthoek	€ 4.935	€ 5.094	€ 7.446
280 x 106 x 76cm	Rechthoek	€ 5.180	€ 5.347	€ 7.864
300 x 106 x 76cm	Rechthoek	€ 5.428	€ 5.603	€ 8.289
320 x 106 x 76cm	Rechthoek	€ 5.682	€ 5.865	€ 8.720
220 x 105 x 76cm	Stone Ovaal	€ 4.496	€ 4.681	€ 6.893
240 x 110 x 76cm	Stone Ovaal	€ 4.729	€ 4.965	€ 7.288
260 x 115 x 76cm	Stone Ovaal	€ 5.202	€ 5.369	€ 7.446
280 x 117 x 76cm	Stone Ovaal	€ 5.496	€ 5.673	€ 7.898
300 x 119 x 76cm	Stone Ovaal	€ 5.797	€ 5.984	€ 8.289
320 x 120 x 76cm	Stone Ovaal	€ 6.076	€ 6.272	€ 8.694

Alle vermelde prijzen zijn adviesverkoopprijzen incl. btw. Franco levering vanaf 1.000,- Euro netto anders 85,- Euro vrachtkosten.

Uitvoering A: naturel eiken olie.
Uitvoering B: cedar, Charcoal, Dusty, Oyster en **Slate** eiken gelakt.
Uitvoering C: naturel Amerikaans noten olie.

Tafel:
Massief Frans eiken of massief Amerikaans noten beide van "Premium quality" en verantwoorde houtkap. Naturel versies zijn afgewerkt met lijnolie. De gebeitst gelakte uitvoeringen eiken worden eerst gebeitst met de gewenste kleur en afgewerkt met een transparante matte lak.
De uitvoeringen afgewerkt met olie zijn op verzoek ook af te werken met transparante matte lak. De prijs hiervoor is gelijk aan uitvoering B.
Gestraald:
Het stralen van de tafel is mogelijk met een meerprijs van 10%. Noesten worden opgevuld met een 2 compartimenten hars. Het proces van het stralen zorgt voor een sterkere tekening van de nerven van het hout. De levertijd bedraagt 8 tot 10 weken.
Maatwerk:
Afwijkende maten zijn mogelijk op verzoek. Svp prijs aanhouden van de maat erboven plus 10% meerprijs.
Bijvoorbeeld: Gewenste maat 250 x 90 x 76 cm. Neem de prijs van de standaard maat 260 x 105cm plus 10% meerprijs.
Afwijkende kleuren en houtsoorten zijn op verzoek mogelijk. Neem hiervoor contact met ons op.

QLIV | Franciscusweg 10A-1 | 1216 TK Hilversum | The Netherlands
+31 85 130 1844 | info@QLIV.com | QLIV.com

Mitchell tafel
Roderick Vos: 'Structurele kracht en eenvoud vormden de basis voor dit ontwerp. Met zijn kenmerkende hoekdetail, de tafel MITCHELL is een duidelijk voorbeeld van een minimalistische tafel'.

De archetypische vorm en het opvallende hoekverbindingsdetail, zichtbaar bovenop de tafel, zorgen voor de bijzondere uitstraling van dit ontwerp. Er zijn twee verschillende salontafelbladvormen. Uiteraard is dit ontwerp in meerdere formaten verkrijgbaar.
Mitchell is een tijdloos, handgemaakt tafelontwerp en de gebogen vormen zijn geïnspireerd op het Spitfire-vliegtuig. (Een jeugdherinnering van de ontwerper.)

MITCHELL is een hommage aan Reginald Mitchell, de ontwerper van het Spitfire-vliegtuig.

Mitchell salontafel

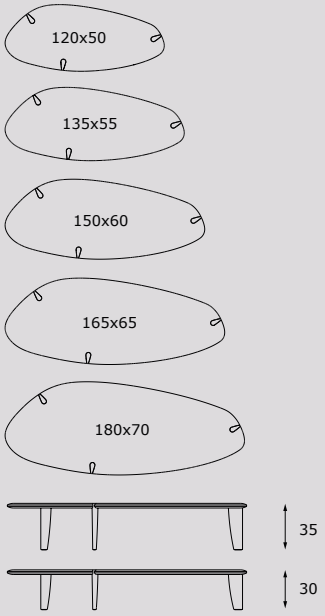

Mitchell salontafel design by Roderick Vos
Geproduceerd in Nederland

Circa maat in cm.		Uitvoering A	Uitvoering B	Uitvoering C
120 x 50 x 30 cm	Salontafel	€ 1.725	€ 1.779	€ 2.416
135 x 55 x 30 cm	Salontafel	€ 1.872	€ 1.931	€ 2.675
150 x 60 x 30 cm	Salontafel	€ 2.038	€ 2.102	€ 2.960
165 x 65 x 30 cm	Salontafel	€ 2.218	€ 2.287	€ 3.274
180 x 70 x 30 cm	Salontafel	€ 2.416	€ 2.492	€ 3.616
120 x 50 x 35 cm	Salontafel	€ 1.786	€ 1.841	€ 2.518
135 x 55 x 35 cm	Salontafel	€ 1.936	€ 1.997	€ 2.778
150 x 60 x 35 cm	Salontafel	€ 2.099	€ 2.165	€ 3.062
165 x 65 x 35 cm	Salontafel	€ 2.282	€ 2.353	€ 3.376
180 x 70 x 35 cm	Salontafel	€ 2.477	€ 2.554	€ 3.715
120 x 60 x 30 cm	Salontafel	€ 1.901	€ 1.960	€ 2.685
135 x 67 x 30 cm	Salontafel	€ 2.096	€ 2.162	€ 3.024
150 x 75 x 30 cm	Salontafel	€ 2.388	€ 2.468	€ 3.605
165 x 82 x 30 cm	Salontafel	€ 2.616	€ 2.703	€ 4.011
180 x 90 x 30 cm	Salontafel	€ 2.883	€ 2.979	€ 4.486
120 x 60 x 35 cm	Salontafel	€ 1.962	€ 2.023	€ 2.787
135 x 67 x 35 cm	Salontafel	€ 2.160	€ 2.228	€ 3.126
150 x 75 x 35 cm	Salontafel	€ 2.466	€ 2.548	€ 3.736
165 x 82 x 35 cm	Salontafel	€ 2.694	€ 2.784	€ 4.142
180 x 90 x 35 cm	Salontafel	€ 2.961	€ 3.060	€ 4.616

Bij aanschaf van een set van minimaal 2 of meer tafels ontvangt u 5% set korting.

Alle vermelde prijzen zijn adviesverkoopprijzen incl. btw. Franco levering vanaf 1.000,- Euro netto anders 85,- Euro vrachtkosten.

Uitvoering A: naturel eiken olie.
Uitvoering B: cedar, Charcoal, Dusty, Oyster en **Slate** eiken gelakt.
Uitvoering C: naturel Amerikaans noten olie.

Tafel:
Massief Frans eiken of massief Amerikaans noten beide van "Premium quality" en verantwoorde houtkap. Naturel versies zijn afgewerkt met lijnolie. De gebeitst gelakte uitvoeringen essen worden eerst gebeitst met de gewenste kleur en afgewerkt met een transparante matte lak.
De uitvoeringen afgewerkt met olie zijn op verzoek ook af te werken met transparante matte lak. De prijs hiervoor is gelijk.

Gestraald:
Het stralen van de tafel is mogelijk met een meerprijs van 15%. Noesten worden opgevuld met een 2 compartimenten hars. Het proces van het stralen zorgt voor een sterkere tekening van de nerven van het hout. De levertijd bedraagt 8 tot 10 weken.

QLIV | Franciscusweg 10A-1 | 1216 TK Hilversum | The Netherlands
+31 85 130 1844 | info@QLIV.com | QLIV.com

Mito tafel

Nieuwe toevoeging aan de brede range eettafels van QLIV is Mito.
Geïnspireerd door de techniek van het buigen van hout, ontwierp Carolina Wilcke deze tafel voor QLIV. Haar stijl kenmerkt zich als puur en helder, stoer maar verfijnd. Het tot in perfectie afgewerkte tafelblad is licht afgerond en wordt sierlijk gedragen door rechthoekige gebogen houten poten. De tafelpoten staan in een speelse hoek en splitsen zich net onder het tafelblad.
Door te experimenteren met gebogen vormen hout, ontstond de poot als een 'ontwerpcadeautje'. De splitsing van de poten inspireerde Wilcke om de naam Mito te kiezen, die refereert aan Mitose, het proces van celdeling. Deze elegante tafel is beschikbaar in Europees eiken en Amerikaans noten. Eiken zorgt voor een frisse, moderne uitstraling, terwijl Amerikaans notenhout de tafel een warmere look geeft.

Mito tafel

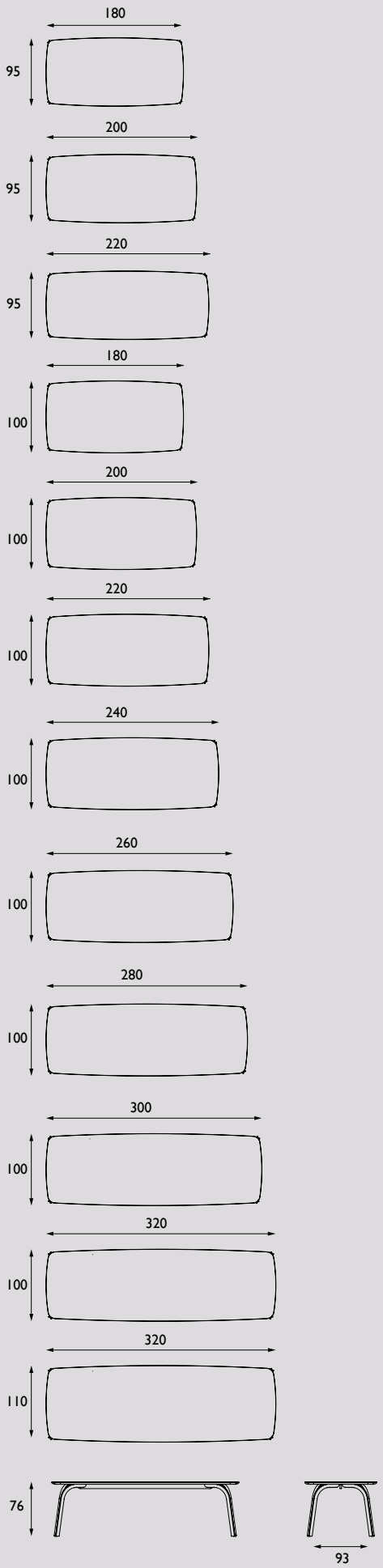

Mito tafel by Carolina Wilcke
Geproduceerd in Nederland

Circa maat in cm.	Uitvoering A	Uitvoering B	Uitvoering C
180 x 95	€ 3.459	€ 3.510	€ 4.554
200 x 95	€ 3.625	€ 3.736	€ 4.858
220 x 95	€ 3.849	€ 3.908	€ 5.017
180 x 100	€ 3.682	€ 3.736	€ 4.794
200 x 100	€ 3.857	€ 3.915	€ 5.139
220 x 100	€ 4.099	€ 4.166	€ 5.248
240 x 100	€ 4.304	€ 4.357	€ 5.465
260 x 100	€ 4.534	€ 4.587	€ 5.660
280 x 100	€ 4.745	€ 4.798	€ 5.856
300 x 100	€ 4.778	€ 4.830	€ 5.939
320 x 100	€ 5.137	€ 5.199	€ 6.603
320 x 110	€ 5.394	€ 5.459	€ 6.956

Alle vermelde prijzen zijn adviesverkoopprijzen incl. btw. Franco levering vanaf 1.000,- Euro netto anders 85,- Euro vrachtkosten.

Uitvoering A: naturel eiken olie.
Uitvoering B: Skylt soap look, gerookt Skylt soap look, white wash, ash grey, stone grey, carbon, clay brown, gerookt look, gerookt aged, coal black eiken gelakt.
Uitvoering C: naturel Amerikaans noten olie of gelakt.

Tafelblad:
Massief Frans eiken of massief Amerikaans noten beide van "Premium quality" en verantwoorde houtkap. Naturel versies zijn afgewerkt met lijnolie of lak. De gebeits gelakte uitvoeringen eiken worden eerst gebeitst met de gewenste kleur en afgewerkt met een transparante matte lak. De uitvoeringen afgewerkt met olie zijn op verzoek ook af te werken met transparante matte lak. De prijs hiervoor is gelijk aan uitvoering B.
Geborsteld:
Het borstelen van de tafel is mogelijk met een meerprijs van 10%. Noesten worden opgevuld met een 2 compartimenten hars. Het proces van het borstelen zorgt voor een sterkere tekening van de nerven van het hout. De afwijkende levertijd bedraagt 8 tot 10 weken.
Onderstel:
Massief gebogen houten poot.
Maatwerk:
Afwijkende maten zijn mogelijk op verzoek. U kunt de prijs aanhouden van de maat erboven plus 10% meerprijs.
Bijvoorbeeld: Gewenste maat 230 x 100 neem de prijs van de maat 240 x 100 cm plus 10% meerprijs.
Afwijkende kleuren en houtsoorten zijn op verzoek mogelijk tegen een meerprijs. Neem hiervoor contact met ons op.

QLIV | Franciscusweg 10A-1 | 1216 TK Hilversum | The Netherlands
+31 85 130 1844 | info@QLIV.com | QLIV.com

Mito Organic tafel

Nieuwe toevoeging aan de brede range eettafels van QLIV is Mito.
Geïnspireerd door de techniek van het buigen van hout, ontwierp Carolina Wilcke deze tafel voor QLIV. Haar stijl kenmerkt zich als puur en helder, stoer maar verfijnd. Het tot in perfectie afgewerkte tafelblad is licht afgerond en wordt sierlijk gedragen door rechthoekige gebogen houten poten. De tafelpoten staan in een speelse hoek en splitsen zich net onder het tafelblad.
Door te experimenteren met gebogen vormen hout, ontstond de poot als een 'ontwerpcadeautje'. De splitsing van de poten inspireerde Wilcke om de naam Mito te kiezen, die refereert aan Mitose, het proces van celdeling. Deze elegante tafel is beschikbaar in Europees eiken en Amerikaans noten. Eiken zorgt voor een frisse, moderne uitstraling, terwijl Amerikaans notenhout de tafel een warmere look geeft.

Mito Organic tafel

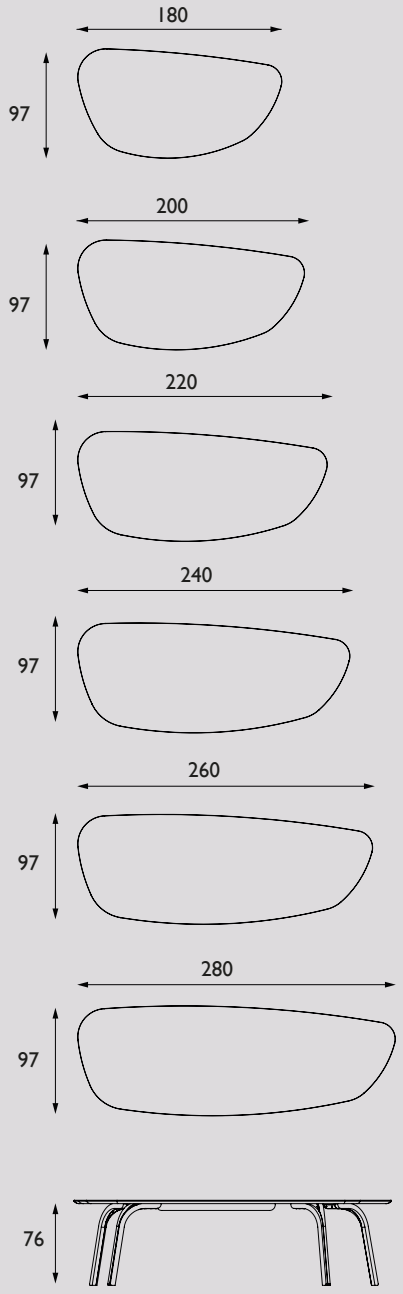

Mito Organic tafel by Carolina Wilcke
Geproduceerd in Nederland

Circa maat in cm.	Uitvoering A	Uitvoering B	Uitvoering C
180 x 97	€ 3.682	€ 3.736	€ 4.794
200 x 97	€ 3.857	€ 3.915	€ 5.139
220 x 97	€ 4.099	€ 4.166	€ 5.248
240 x 97	€ 4.304	€ 4.357	€ 5.465
260 x 97	€ 4.534	€ 4.587	€ 5.660
280 x 97	€ 4.745	€ 4.798	€ 5.856

Alle vermelde prijzen zijn adviesverkoopprijzen incl. btw. Franco levering vanaf 1.000,- Euro netto anders 85,- Euro vrachtkosten.

Uitvoering A: naturel eiken olie.
Uitvoering B: Skylt soap look, gerookt Skylt soap look, white wash, ash grey, stone grey, carbon, clay brown, gerookt look, gerookt aged, coal black eiken gelakt.
Uitvoering C: naturel Amerikaans noten olie of gelakt.

Tafelblad:
Massief Frans eiken of massief Amerikaans noten beide van "Premium quality" en verantwoorde houtkap. Naturel versies zijn afgewerkt met lijnolie of lak. De gebeits gelakte uitvoeringen eiken worden eerst gebeitst met de gewenste kleur en afgewerkt met een transparante matte lak. De uitvoeringen afgewerkt met olie zijn op verzoek ook af te werken met transparante matte lak. De prijs hiervoor is gelijk aan uitvoering B.
Geborsteld:
Het borstelen van de tafel is mogelijk met een meerprijs van 10%. Noesten worden opgevuld met een 2 compartimenten hars. Het proces van het borstelen zorgt voor een sterkere tekening van de nerven van het hout. De afwijkende levertijd bedraagt 8 tot 10 weken.
Onderstel:
Massief gebogen houten poot.
Maatwerk:
Afwijkende maten zijn mogelijk op verzoek. U kunt de prijs aanhouden van de maat erboven plus 10% meerprijs.
Bijvoorbeeld: Gewenste maat 230 x 97 neem de prijs van de maat 240 x 97 cm plus 10% meerprijs.
Afwijkende kleuren en houtsoorten zijn op verzoek mogelijk tegen een meerprijs. Neem hiervoor contact met ons op.

Jij bent On Top!
Nieuw in de collectie: tafel On Top. QLIV STUDIO ontwikkelde deze tafel, een licht en luchtig industrieel ontwerp, waarbij de kunst van het weglaten in optima forma is toegepast. Bij deze tafel is de koper 'On Top'. De tafel is volledig zelf samen te stellen. Met de keuze uit een rechthoekig, A'dams ovaal of strak ovaal blad, een rechte of verjongde randafwerking, Eiken Premium of Bold en Amerikaans noten. Zo creëer je de gewenste uitstraling voor iedere ruimte. Het blad is standaard verkrijgbaar in 90 en 100 cm breed. De lengtemaat start met 160 cm en kan per 10 cm worden verlengd tot maximaal 260 cm.
Voor de poot is gebruik gemaakt van laser cut technologie, waardoor een onderstel is ontstaan dat speelt met het licht. De juiste balans tussen licht en donker zorgt voor een intrigerend spel onder het tafelblad. De positie van de poot is gemakkelijk aan te passen door meerdere inserts onder het blad. Door de ranke belijning is deze tafel zeer geschikt voor kleinere ruimtes en zorgt hij voor extra luchtigheid in grotere ruimtes.

On Top Rechthoek, rand strak

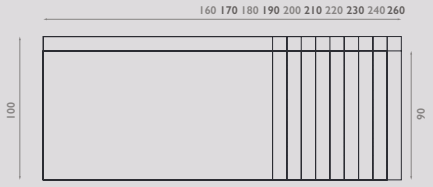

On Top Rechthoek, rand verjongd

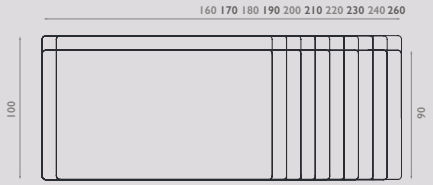

On Top Strak Ovaal

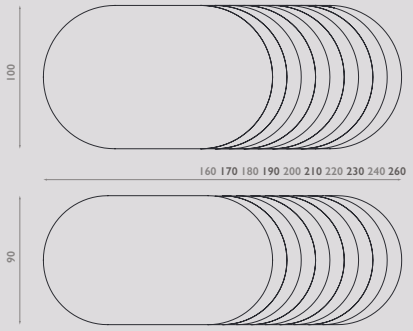

Onderstel

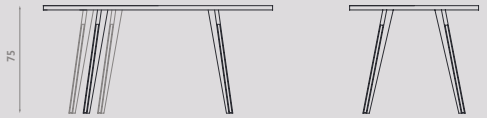

adjustable frame

Randstijl

straight tapered

On Top tafel by QLIV
Geproduceerd in Nederland

Rechthoekig	Premium Eiken		Bold Eiken		Am. Noten
Maat	Uitvoering A	Uitvoering B	Uitvoering A	Uitvoering B	Uitvoering C
160 x 90	€ 2.422	€ 2.501	€ 2.189	€ 2.302	€ 3.122
180 x 90	€ 2.525	€ 2.604	€ 2.287	€ 2.399	€ 3.214
200 x 90	€ 2.644	€ 2.738	€ 2.418	€ 2.507	€ 3.374
210 x 90	€ 2.763	€ 2.841	€ 2.512	€ 2.586	€ 3.499
220 x 90	€ 2.763	€ 2.841	€ 2.512	€ 2.586	€ 3.499
230 x 90	€ 2.870	€ 2.948	€ 2.621	€ 2.695	€ 3.570
240 x 90	€ 2.870	€ 2.948	€ 2.621	€ 2.695	€ 3.570
260 x 90	€ 3.014	€ 3.095	€ 2.752	€ 2.830	€ 3.749
180 x 100	€ 2.612	€ 2.691	€ 2.321	€ 2.411	€ 3.332
200 x 100	€ 2.738	€ 2.818	€ 2.452	€ 2.526	€ 3.478
210 x 100	€ 2.858	€ 2.937	€ 2.545	€ 2.621	€ 3.560
220 x 100	€ 2.858	€ 2.937	€ 2.545	€ 2.621	€ 3.560
230 x 100	€ 2.977	€ 3.056	€ 2.658	€ 2.733	€ 3.649
240 x 100	€ 2.977	€ 3.056	€ 2.658	€ 2.733	€ 3.649
260 x 100	€ 3.126	€ 3.209	€ 2.791	€ 2.870	€ 3.831

Strak Ovaal	Premium Eiken		Bold Eiken		Am. Noten
Maat	Uitvoering A	Uitvoering B	Uitvoering A	Uitvoering B	Uitvoering C
160 x 90	€ 2.525	€ 2.601	€ 2.287	€ 2.358	€ 3.199
180 x 90	€ 2.624	€ 2.704	€ 2.380	€ 2.456	€ 3.299
200 x 90	€ 2.771	€ 2.865	€ 2.504	€ 2.590	€ 3.431
210 x 90	€ 2.890	€ 2.968	€ 2.595	€ 2.669	€ 3.570
220 x 90	€ 2.890	€ 2.968	€ 2.595	€ 2.669	€ 3.570
230 x 90	€ 3.012	€ 3.091	€ 2.710	€ 2.786	€ 3.677
240 x 90	€ 3.012	€ 3.091	€ 2.710	€ 2.786	€ 3.677
260 x 90	€ 3.163	€ 3.246	€ 2.846	€ 2.925	€ 3.861
180 x 100	€ 2.671	€ 2.751	€ 2.414	€ 2.490	€ 3.342
200 x 100	€ 2.826	€ 2.905	€ 2.534	€ 2.609	€ 3.516
210 x 100	€ 2.948	€ 3.028	€ 2.631	€ 2.707	€ 3.624
220 x 100	€ 2.948	€ 3.028	€ 2.631	€ 2.707	€ 3.624
230 x 100	€ 3.071	€ 3.150	€ 2.748	€ 2.822	€ 3.731
240 x 100	€ 3.071	€ 3.150	€ 2.748	€ 2.822	€ 3.731
260 x 100	€ 3.225	€ 3.308	€ 2.885	€ 2.963	€ 3.818

QLIV | Franciscusweg 10A-1 | 1216 TK Hilversum | The Netherlands
+31 85 130 1844 | info@QLIV.com | QLIV.com

Jij bent On Top!
Nieuw in de collectie: tafel On Top. QLIV STUDIO ontwikkelde deze tafel, een licht en luchtig industrieel ontwerp, waarbij de kunst van het weglaten in optima forma is toegepast. Bij deze tafel is de koper 'On Top'. De tafel is volledig zelf samen te stellen. Met de keuze uit een rechthoekig, A'dams ovaal of strak ovaal blad, een rechte of verjongde randafwerking, Eiken Premium of Bold en Amerikaans noten. Zo creëer je de gewenste uitstraling voor iedere ruimte. Het blad is standaard verkrijgbaar in 90 en 100 cm breed. De lengtemaat start met 160 cm en kan per 10 cm worden verlengd tot maximaal 240 cm.
Voor de poot is gebruik gemaakt van laser cut technologie, waardoor een onderstel is ontstaan dat speelt met het licht. De juiste balans tussen licht en donker zorgt voor een intrigerend spel onder het tafelblad. De positie van de poot is gemakkelijk aan te passen door meerdere inserts onder het blad. Door de ranke belijning is deze tafel zeer geschikt voor kleinere ruimtes en zorgt hij voor extra luchtigheid in grotere ruimtes.

On Top A'dams Ovaal

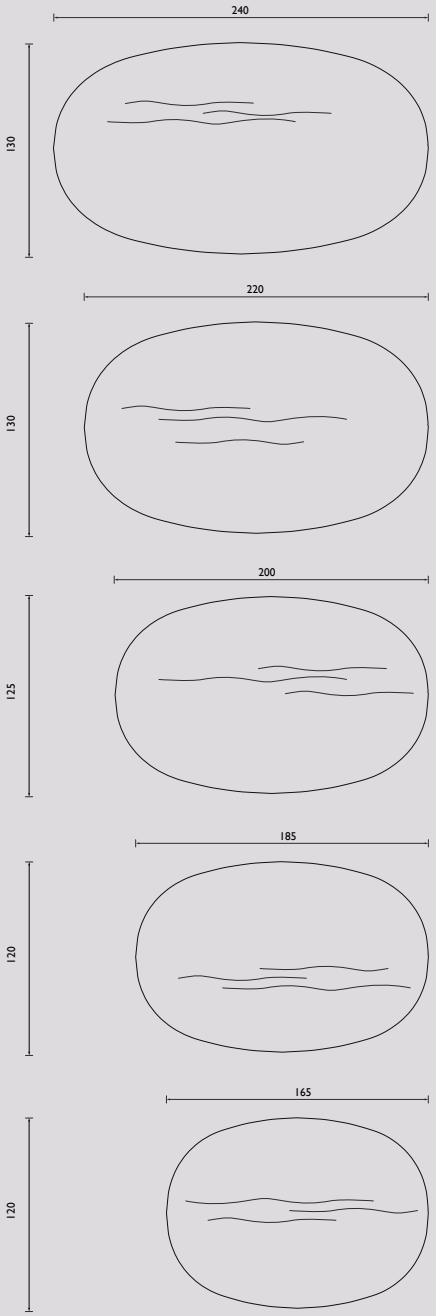

Onderstel

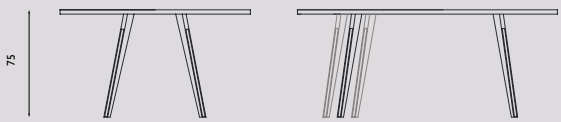

verstelbaar onderstel

Randstijl

recht verjongd

On Top tafel by QLIV
Geproduceerd in Nederland

A'dams Ovaal	Premium Eiken		Bold Eiken		Am. Noten
Maat	Uitvoering A	Uitvoering B	Uitvoering A	Uitvoering B	Uitvoering C
165x120	€ 2.810	€ 2.879	€ 2.588	€ 2.654	€ 3.524
185x120	€ 2.931	€ 3.001	€ 2.704	€ 2.770	€ 3.766
200x125	€ 3.143	€ 3.212	€ 2.904	€ 2.970	€ 4.023
220x130	€ 3.316	€ 3.386	€ 3.069	€ 3.134	€ 4.171
240x130	€ 3.490	€ 3.694	€ 3.267	€ 3.332	€ 4.286

Alle vermelde prijzen zijn adviesverkoopprijzen incl. btw. Franco levering vanaf 1.000,- Euro netto anders 85,- Euro vrachtkosten.

Uitvoering A: gezeept eiken, **naturel** eiken olie, **gerookt** eiken olie.
Uitvoering B: Skylt soap look, gerookt Skylt soap look, gerookt naturel, white wash, ash grey, stone grey, carbon, clay brown, gerookt look, gerookt aged, coal black eiken gelakt.
Uitvoering C: naturel Amerikaans noten olie.

LET OP: de afwerkingen gerookt eiken en aged eiken zijn alleen mogelijk bij Premimium eiken.

Tafelblad:
Massief Frans eiken of massief Amerikaans noten beide van "Premium quality" en verantwoorde houtkap. Naturel versies zijn afgewerkt
met lijnolie of zeep. Het roken is een natuurlijk proces d.m.v. ammonia, waardoor het eiken donkerder wordt van uitstraling. De gebeits gelakte uitvoeringen eiken worden eerst gebeitst met de gewenste kleur en afgewerkt met een transparante matte lak. Skylt is een lak die in meerdere matte lagen wordt aangebracht en zorgt voor een ruwere onbehandele "look en feel". De uitvoeringen afgewerkt met olie zijn op verzoek ook af te werken met transparante matte lak. De prijs hiervoor is gelijk aan uitvoering B.

Premium eiken: relatief kleine en weinig knoesten, voor een strak design.
Bold eiken: relatief grotere en meer knoesten, voor een stoerdere uitstraling.

Geborsteld:
Het borstelen van de tafel is mogelijk met een meerprijs van 15%. Noesten worden opgevuld met een 2 compartimenten hars. Het proces van het borstelen zorgt voor een sterkere tekening van de nerven van het hout. De levertijd bedraagt 8 tot 10 weken.
Onderstel:
Gewalst staal gesneden met behulp van laser cut-technology standaard afgewerkt met een donker grijzepoedercoating of gray white RAL 9002. Andere RAL kleuren zijn op verzoek mogelijk tegen een meerprijs. De positie van het frame is naar eigen wens te plaatsen.
Maatwerk:
Afwijkende maten zijn mogelijk op verzoek. Svp prijs aanhouden van de maat erboven plus 10% meerprijs.
Bijvoorbeeld: Gewenste maat 175 x 120 x 75 cm. Neem de prijs van de maat 185 x 120 x 75cm plus 10% meerprijs.
Of bijvoorbeeld: 200 x 130 x 75cm. Neem de prijs van de maat 220 x 130 x 75cm plus 10% meerprijs.

Afwijkende kleuren en houtsoorten zijn op verzoek mogelijk. Neem hiervoor contact met ons op.

QLIV | Franciscusweg 10A-1 | 1216 TK Hilversum | The Netherlands
+31 85 130 1844 | info@QLIV.com | QLIV.com

Jij bent On Top!
On Top is een moderne eettafelbank met strakke contouren. Zijn royale zit en comfortabele rug zijn het uitgangspunt voor dit ontwerp en zorgen voor ultiem zitcomfort voor vele uren natafelen of een lange werkdag. Voor deze eettafelbank zijn de nieuwste technieken toegepast. Het frame is gemaakt van metaal, afgewerkt met een poedercoating. De stoel geeft alle steun in de rug en een comfortabele zit, dankzij de perfecte opbouw van schuim.
Met zijn stoere, nonchalante, no nonsens uitstraling past hij goed in ieder interieur. Het ontwerp is geïnspireerd op het onderstel van de succesvolle On Top tafelserie van QLIV, maar is door zijn moderne ontwerp en strakke contouren ook probleemloos te combineren met andere tafels. Met de keuze uit vele soorten stof en leer bepaal je zelf de uitstraling van je eettafelbank!

On Top Bench

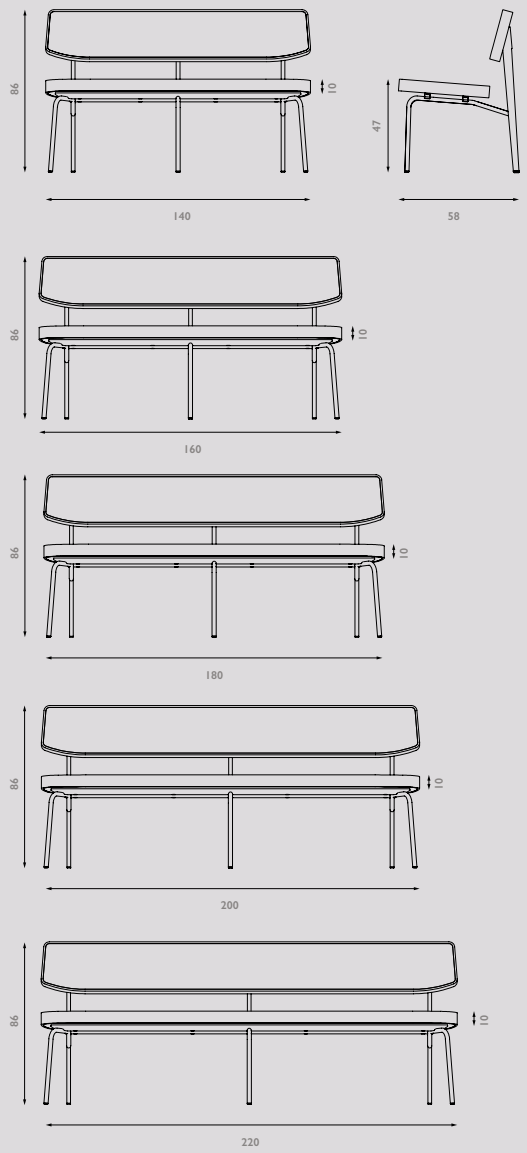

On Top Bench by QLIV studio
Geproduceerd in Nederland

	Stof Groep 1	Stof Groep 2	Stof Groep 3	Stof Groep 4	Stof Groep 5	Leer Angler/ Madura	Leer Devon	Leer Colorado
140 cm 3,4 m stof / 6,6 m² leer	€1.089	€1.240	€1.391	€1.610	€1.698	€ 1.601	€ 1.822	€ 2.192
160 cm 3,8 m stof / 7,4 m² leer	€1.138	€1.306	€1.465	€1.640	€1.815	€ 1.725	€ 1.979	€ 2.308
180 cm 4,2 m stof / 8,2 m² leer	€1.188	€1.396	€1.597	€1.805	€2.013	€ 1.832	€ 2.041	€ 2.420
200 cm 4,6 m stof / 9 m² leer	€1.254	€1.478	€1.679	€1.890	€2.161	€ 1.927	€ 2.125	€ 2.585
220 cm 5 m stof / 9,8 m² leer	€1.324	€1.584	€1.828	€2.073	€2.277	€ 2.054	€ 2.240	€ 2.769

Alle vermelde prijzen zijn adviesverkoopprijzen incl. btw. Franco levering vanaf 1.000,- Euro netto anders 85,- Euro vrachtkosten.

Stofgroep 1: Ingezonden stof / Burra, (6) / Bora Bora, (6) / Gomesa, (6) / Isler, (6) / Milton, (6).
Stofgroep 2: Lazio, (6) / Tamil, (6) / Vivid, (1).
Stofgroep 3: Oia, (6) / Bagan, (6) / Remix, (2) / Maple, (2) / Osino, (1) / Monza, (1) / Monza Melange, (1) / Manolo, (3) / Moss, (5) / Safire, (5) / Zero, (5) / Alto, (1) / Moss, (1) / Prairie, (1).
Stofgroep 4: Hallingdal 65, (2) / Steelcut, (2)/ Steelcut trio, (2) / Tonus, (2) / Divina, (2) / Tonica, (2) Fiord, (2) / Clay, (2) / Umbra, (1) / Serra, (1) / Re-Wool, (1) / Goby, (4).
Stofgroep 5: Twill Weave, (2) / Twinwool, (1) / Ploegwool, (1) / Panama, (1) / Panamaplus, (1).

1 deploeg: 2 kvadrat 3 aristide 4 ROMO 5 SAHCO 6 QLIV

Zitting en Rugleuning:
Houten frame met polyurethaanschuim in verschillende dichtheden voor optimale ondersteuning en comfort.
Frame:
Gewalst staal gesneden met behulp van laser cut-technology afgewerkt met een donker grijze poedercoating, slik grey (RAL 7044), grey white (RAL 9002), white (RAL 9010) of black (RAL 9005). Andere RAL kleuren zijn op verzoek mogelijk tegen een meerprijs. Alle stoelen worden standaard geleverd met dopjes en viltglijders en zijn geschikt voor harde en zachte vloeren

QLIV | Franciscusweg 10A-1 | 1216 TK Hilversum | The Netherlands
+31 85 130 1844 | info@QLIV.com | QLIV.com

Jij bent On Top!
On Top is een moderne stoel met strakke contouren. Zijn royale zit en comfortabele rug zijn het uitgangspunt voor dit ontwerp en zorgen voor ultiem zitcomfort voor vele uren natafelen of een lange werkdag. Voor deze stoel zijn de nieuwste technieken toegepast. Het frame is gemaakt van metaal, afgewerkt met een poedercoating. De stoel geeft alle steun in de rug en een comfortabele zit, dankzij de perfecte opbouw van schuim.

Met zijn stoere, nonchalante, no nonsens uitstraling past hij goed in ieder interieur. Het ontwerp is geïnspireerd op het onderstel van de succesvolle On Top tafelserie van QLIV, maar is door zijn moderne ontwerp en strakke contouren ook probleemloos te combineren met andere tafels. Met de keuze uit vele soorten stof en leer bepaal je zelf de uitstraling van je stoel!

On Top stoel

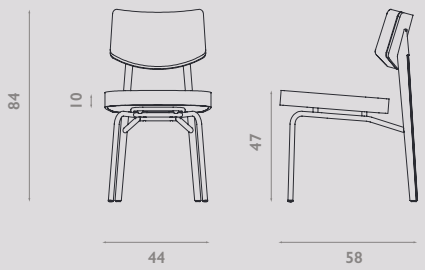

On Top armstoel

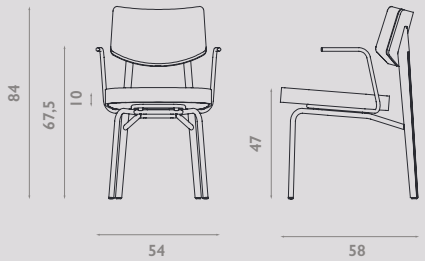

On Top Stoel by QLIV studio

Geproduceerd in Nederland

	Stof Groep 1	Stof Groep 2	Stof Groep 3	Stof Groep 4	Stof Groep 5	Leer Angler/ Madura	Leer Devon	Leer Colorado
On Top stoel 0,9 m stof / 2,5 m² leer	€589	€635	€682	€729	€775	€895	€945	€995
On Top armstoel 0,9 m stof / 2,5 m² leer	€734	€780	€827	€874	€920	€1.040	€1.090	€1.140

Alle vermelde prijzen zijn adviesverkoopprijzen incl. btw. Franco levering vanaf 1.000,- Euro netto anders 85,- Euro vrachtkosten.

Stofgroep 1: Ingezonden stof / Burra, (6) / Bora Bora, (6) / Gomesa, (6) / Isler, (6) / Milton, (6).
Stofgroep 2: Lazio, (6) / Tamil, (6) / Vivid, (1).
Stofgroep 3: Oia, (6) / Bagan, (6) / Remix, (2) / Maple, (2) / Osino, (1) / Monza, (1) / Monza Melange, (1) / Manolo, (3) / Moss, (5) / Safire, (5) / Zero, (5) / Alto, (1) / Moss, (1) / Prairie, (1).
Stofgroep 4: Hallingdal 65, (2) / Steelcut, (2)/ Steelcut trio, (2) / Tonus, (2) / Divina, (2) / Tonica, (2) Fiord, (2) / Clay, (2) / Umbra, (1) / Serra, (1) / Re-Wool, (1) / Goby, (4).
Stofgroep 5: Twill Weave, (2) / Twinwool, (1) / Ploegwool, (1) / Panama, (1) / Panamaplus, (1).

1 deploeg: 2 kvadrat 3 aristide 4 ROMO 5 SAHCO 6 QLIV

Zitting en Rugleuning:
Houten frame met polyurethaanschuim in verschillende dichtheden voor optimale ondersteuning en comfort.
Frame:
Gewalst staal gesneden met behulp van laser cut-technology afgewerkt met een donker grijze poedercoating, slik grey (RAL 7044), grey white (RAL 9002), white (RAL 9010) of black (RAL 9005). Andere RAL kleuren zijn op verzoek mogelijk tegen een meerprijs.
Alle stoelen worden standaard geleverd met dopjes en viltglijders en zijn geschikt voor harde en zachte vloeren

QLIV | Franciscusweg 10A-1 | 1216 TK Hilversum | The Netherlands
+31 85 130 1844 | info@QLIV.com | QLIV.com

Side-to-Side specials

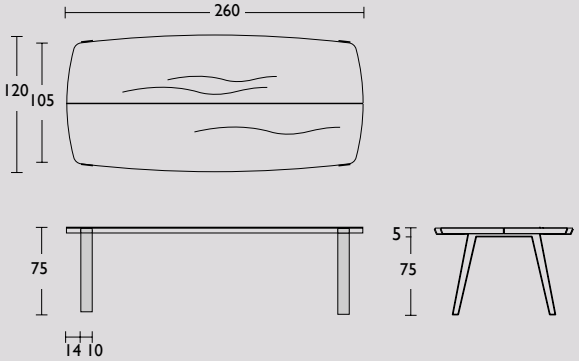

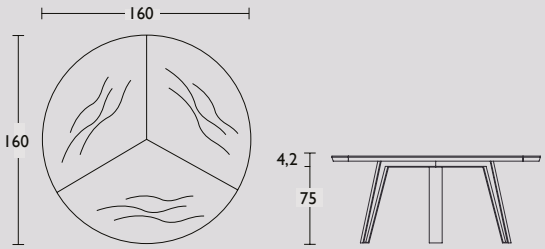

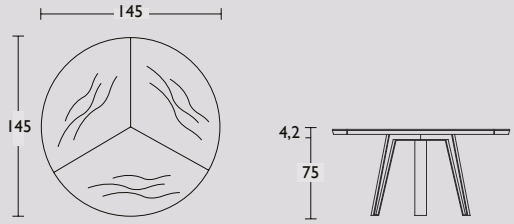

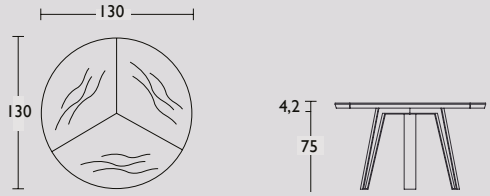

Side-to-Side specials by QLIV
Geproduceerd in Nederland

Circa maat in cm.		Uitvoering A	Uitvoering B	Uitvoering C
260 x 105/120 x 75cm	Ovale tafel	€ 4.344	€ 4.426	€ 5.813
130 Ø x 75cm	Ronde tafel	€ 4.196	€ 4.419	€ 5.395
145 Ø x 75cm	Ronde tafel	€ 4.377	€ 4.601	€ 5.642
160 Ø x 75 cm	Ronde tafel	€ 4.558	€ 4.782	€ 5.888

Alle vermelde prijzen zijn adviesverkoopprijzen incl. btw. Franco levering vanaf 1.000,- Euro netto anders 85,- Euro vrachtkosten.

Uitvoering A: gezeept eiken, **naturel** eiken olie, **gerookt** eiken olie.
Uitvoering B: Skylt soap look, gerookt Skylt soap look, gerookt naturel, white wash, ash grey, stone grey, carbon, clay brown, gerookt look, gerookt aged, coal black eiken gelakt.
Uitvoering C: naturel Amerikaans noten olie.

Tafelblad:
Massief Frans eiken of massief Amerikaans noten beide van "Premium quality" en verantwoorde houtkap. Naturel versies zijn afgewerkt met lijnolie of zeep. Het roken is een natuurlijk proces d.m.v. ammonia, waardoor het eiken donkerder wordt van uitstraling. De gebeits gelakte uitvoeringen eiken worden eerst gebeitst met de gewenste kleur en afgewerkt met een transparante matte lak. Skylt is een lak die in meerdere matte lagen wordt aangebracht en zorgt voor een ruwere onbehandele "look en feel". De uitvoeringen afgewerkt met olie zijn op verzoek ook af te werken met transparante matte lak. De prijs hiervoor is gelijk aan uitvoering B.
Geborsteld:
Het borstelen van de tafel is mogelijk met een meerprijs van 10%. Noesten worden opgevuld met een 2 compartimenten hars. Het proces van het borstelen zorgt voor een sterkere tekening van de nerven van het hout. De afwijkende levertijd bedraagt 8 tot 10 weken.
Onderstel:
Gewalst staal gesneden met behulp van laser cut-technology standaard afgewerkt met een donker grijzepoedercoating. Andere RAL kleuren zijn op verzoek mogelijk tegen een meerprijs.
Maatwerk:
Afwijkende maten, kleuren en houtsoorten zijn mogelijk op verzoek tegen een meerprijs. Neem hiervoor contact met ons op.

QLIV | Franciscusweg 10A-1 | 1216 TK Hilversum | The Netherlands
+31 85 130 1844 | info@QLIV.com | QLIV.com

Side-to-Side tafel

Met onze bijzondere Side-to-Side tafel brengt u design én functionaliteit in uw interieur. Het tafelblad van deze robuuste en toch verfijnde tafel is gemaakt van massief Frans eikenhout en bestaat uit twee delen. Dit maakt het ontwerp spannender en functioneler. Bij het ontwerp van het stalen frame is gebruik gemaakt van laser cut-technology wat de suggestie geeft dat de tafel op deze manier bij elkaar wordt gehouden. De zijkant van de tafel is uitgefreesd zodat het stalen frame in het blad verzonken is.

Side-to-Side is een speels ontwerp dat in verschillende uitvoeringen verkrijgbaar is. Denk bijvoorbeeld aan een smaller formaat of een ander houtsoort. Of kies voor een blad uit één stuk in plaats van twee. Ook kan het frame op aanvraag in andere kleuren worden gemaakt en op een andere positie worden bevestigd. Door de spannende vorm en de verschillende materialen is Side-to-Side een verrijking voor uw interieur!

Side-to-Side tafel

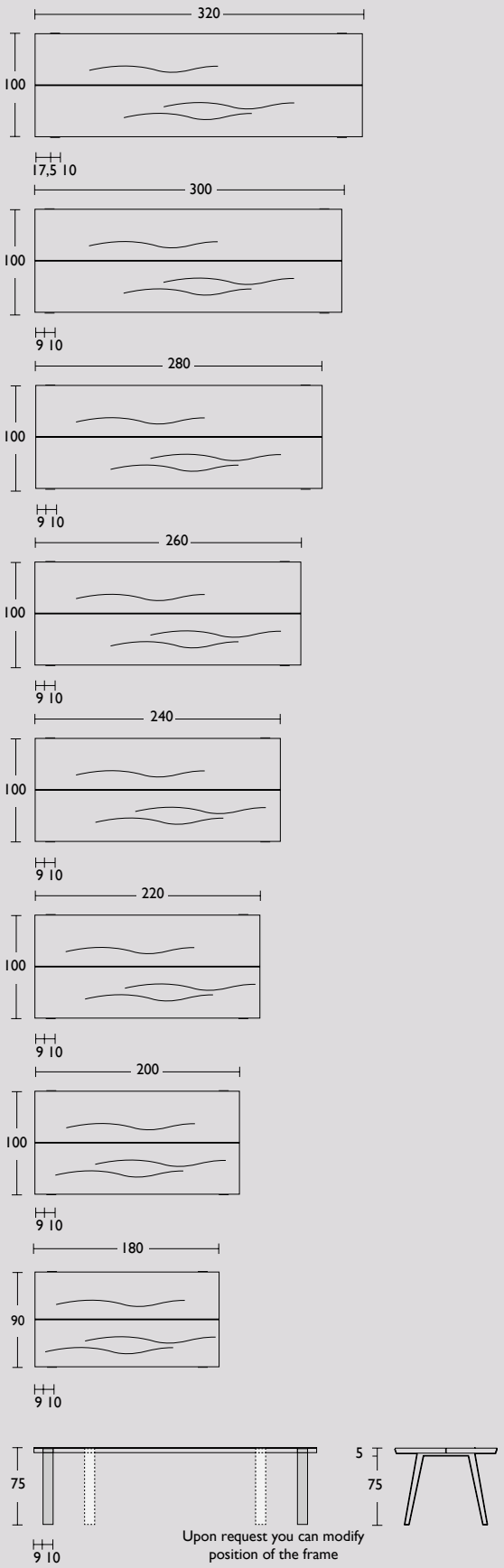

Side-to-Side tafel by QLIV
Geproduceerd in Nederland

Circa maat in cm.	Uitvoering A	Uitvoering B	Uitvoering C
180 x 90 x 75cm	€ 3.408	€ 3.500	€ 4.354
200 x 100 x 75cm	€ 3.566	€ 3.654	€ 4.698
220 x 100 x 75cm	€ 3.745	€ 3.834	€ 4.983
240 x 100 x 75cm	€ 3.900	€ 3.991	€ 5.286
260 x 100 x 75cm	€ 4.002	€ 4.088	€ 5.448
280 x 100 x 75cm	€ 4.243	€ 4.329	€ 5.745
300 x 100 x 75cm	€ 4.595	€ 4.681	€ 6.192
320 x 100 x 75cm	€ 4.879	€ 4.974	€ 6.471

Alle vermelde prijzen zijn adviesverkoopprijzen incl. btw. Franco levering vanaf 1.000,- Euro netto anders 85,- Euro vrachtkosten.

Uitvoering A: gezeept eiken, **naturel** eiken olie, **gerookt** eiken olie.
Uitvoering B: Skylt soap look, gerookt Skylt soap look, gerookt naturel, white wash, ash grey, stone grey, carbon, clay brown, gerookt look, gerookt aged, coal black eiken gelakt.
Uitvoering C: naturel Amerikaans noten olie.

Tafelblad:
Massief Frans eiken of massief Amerikaans noten beide van "Premium quality" en verantwoorde houtkap. Naturel versies zijn afgewerkt met lijnolie of zeep. Het roken is een natuurlijk proces d.m.v. ammonia, waardoor het eiken donkerder wordt van uitstraling. De gebeits gelakte uitvoeringen eiken worden eerst gebeitst met de gewenste kleur en afgewerkt met een transparante matte lak. Skylt is een lak die in meerdere matte lagen wordt aangebracht en zorgt voor een ruwere onbehandele "look en feel". De uitvoeringen afgewerkt met olie zijn op verzoek ook af te werken met transparante matte lak. De prijs hiervoor is gelijk aan uitvoering B.
Geborsteld:
Het borstelen van de tafel is mogelijk met een meerprijs van 10%. Noesten worden opgevuld met een 2 compartimenten hars. Het proces van het borstelen zorgt voor een sterkere tekening van de nerven van het hout. De levertijd bedraagt 8 tot 10 weken.
Onderstel:
Gewalst staal gesneden met behulp van laser cut-technology standaard afgewerkt met een donker grijzepoedercoating. Andere RAL kleuren zijn op verzoek mogelijk tegen een meerprijs. De positie van het frame is standaard aan het eind van tafelblad, op verzoek is een andere positie ook mogelijk zonder meerprijs.
Maatwerk:
Afwijkende maten zijn mogelijk op verzoek. Svp prijs aanhouden van de maat erboven plus 10% meerprijs.
Bijvoorbeeld: Gewenste maat 250 x 90 x 75 cm. Neem de prijs van de maat 260 x 100 x 75cm plus 10% meerprijs. Ook kan het tafelblad ook uit 1 deel geleverd worden i.p.v. standaard 2 delen, zonder meerprijs. Afwijkende kleuren en houtsoorten zijn op verzoek mogelijk. Neem hiervoor contact met ons op.

QLIV | Franciscusweg 10A-1 | 1216 TK Hilversum | The Netherlands
+31 85 130 1844 | info@QLIV.com | QLIV.com

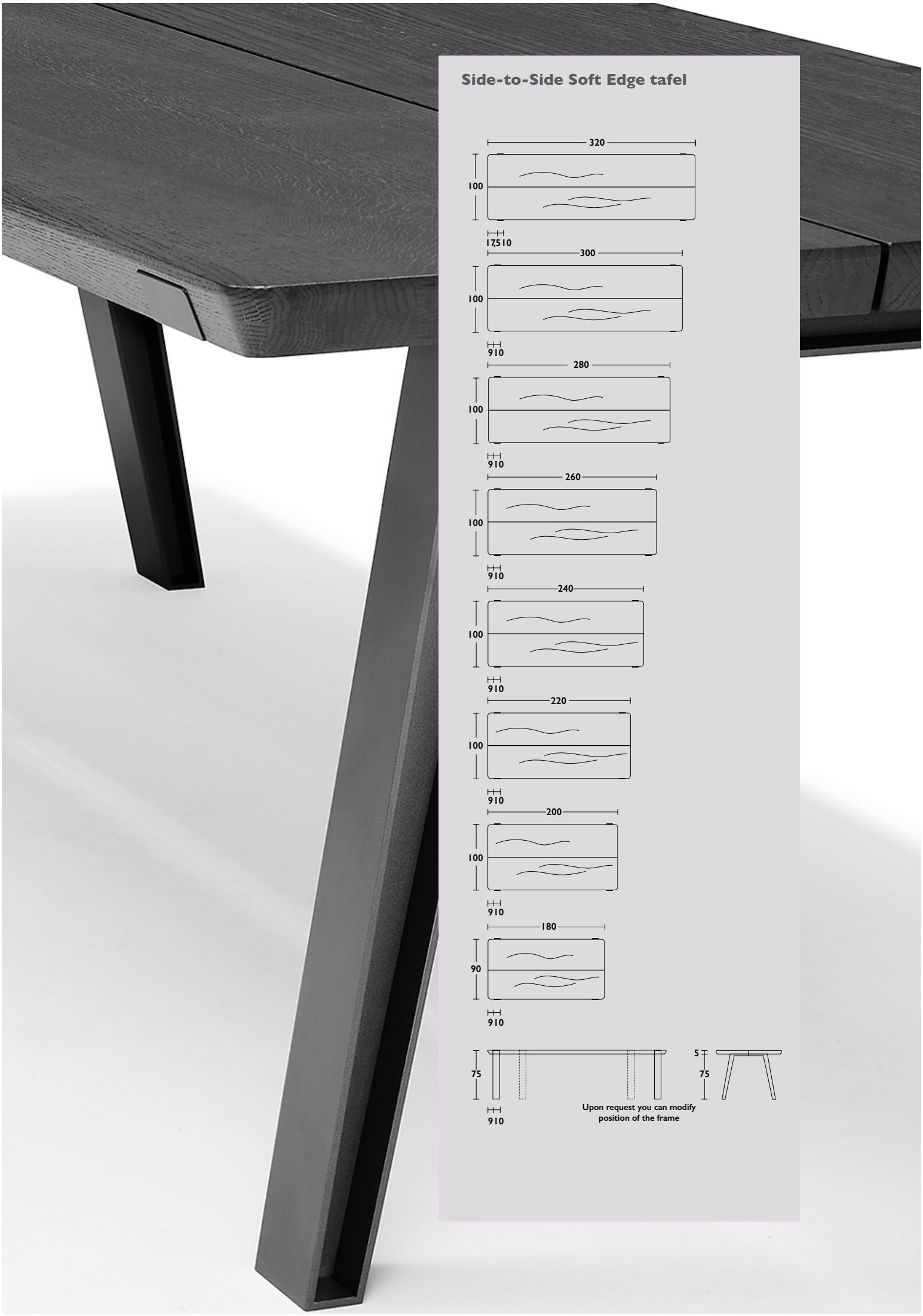

Side-to-Side Soft Edge tafel

Side-to-Side Soft Edge tafel by QLIV
Geproduceerd in Nederland

Circa maat in cm.	Uitvoering A	Uitvoering B	Uitvoering C
180 x 90 x 75cm	€ 3.408	€ 3.500	€ 4.354
200 x 100 x 75cm	€ 3.566	€ 3.654	€ 4.698
220 x 100 x 75cm	€ 3.745	€ 3.834	€ 4.983
240 x 100 x 75cm	€ 3.900	€ 3.991	€ 5.286
260 x 100 x 75cm	€ 4.002	€ 4.088	€ 5.448
280 x 100 x 75cm	€ 4.243	€ 4.329	€ 5.745
300 x 100 x 75cm	€ 4.595	€ 4.681	€ 6.192
320 x 100 x 75cm	€ 4.879	€ 4.974	€ 6.471

Alle vermelde prijzen zijn adviesverkoopprijzen incl. btw. Franco levering vanaf 1.000,- Euro netto anders 85,- Euro vrachtkosten.

Uitvoering A: gezeept eiken, **naturel** eiken olie, **gerookt** eiken olie.
Uitvoering B: Skylt soap look, gerookt Skylt soap look, gerookt naturel, white wash, ash grey, stone grey, carbon, clay brown, gerookt look, gerookt aged, coal black eiken gelakt.
Uitvoering C: naturel Amerikaans noten olie.

Tafelblad:
Massief Frans eiken of massief Amerikaans noten beide van "Premium quality" en verantwoorde houtkap. Naturel versies zijn afgewerkt met lijnolie of zeep. Het roken is een natuurlijk proces d.m.v. ammonia, waardoor het eiken donkerder wordt van uitstraling. De gebeits gelakte uitvoeringen eiken worden eerst gebeitst met de gewenste kleur en afgewerkt met een transparante matte lak. Skylt is een lak die in meerdere matte lagen wordt aangebracht en zorgt voor een ruwere onbehandele "look en feel". De uitvoeringen afgewerkt met olie zijn op verzoek ook af te werken met transparante matte lak. De prijs hiervoor is gelijk aan uitvoering B.
Geborsteld:
Het borstelen van de tafel is mogelijk met een meerprijs van 10%. Noesten worden opgevuld met een 2 compartimenten hars. Het proces van het borstelen zorgt voor een sterkere tekening van de nerven van het hout. De levertijd bedraagt 8 tot 10 weken.
Onderstel:
Gewalst staal gesneden met behulp van laser cut-technology standaard afgewerkt met een donker grijzepoedercoating. Andere RAL kleuren zijn op verzoek mogelijk tegen een meerprijs. De positie van het frame is standaard aan het eind van tafelblad, op verzoek is een andere positie ook mogelijk zonder meerprijs.
Maatwerk:
Afwijkende maten zijn mogelijk op verzoek. Svp prijs aanhouden van de maat erboven plus 10% meerprijs.
Bijvoorbeeld: Gewenste maat 250 x 90 x 75 cm. Neem de prijs van de maat 260 x 100 x 75cm plus 10% meerprijs. Ook kan het tafelblad ook uit 1 deel geleverd worden i.p.v. standaard 2 delen, zonder meerprijs. Afwijkende kleuren en houtsoorten zijn op verzoek mogelijk. Neem hiervoor contact met ons op.

QLIV | Franciscusweg 10A-1 | 1216 TK Hilversum | The Netherlands
+31 85 130 1844 | info@QLIV.com | QLIV.com

Side-to-Side bartafel

Met onze bijzondere Side-to-Side bartafel brengt u design én functionaliteit in uw interieur. Het tafelblad van deze robuuste en toch verfijnde tafel is gemaakt van massief Frans eikenhout en bestaat uit twee delen. Dit maakt het ontwerp spannender en functioneler. Bij het ontwerp van het stalen frame is gebruik gemaakt van laser cut-technology wat de suggestie geeft dat de tafel op deze manier bij elkaar wordt gehouden. De zijkant van de tafel is uitgefreesd zodat het stalen frame in het blad verzonken is.

Side-to-Side is een speels ontwerp dat in verschillende uitvoeringen verkrijgbaar is. Denk bijvoorbeeld aan een smaller formaat of een ander houtsoort. Of kies voor een blad uit één stuk in plaats van twee. Ook kan het frame op aanvraag in andere kleuren worden gemaakt en op een andere positie worden bevestigd. Door de spannende vorm en de verschillende materialen is Side-to-Side een verrijking voor uw interieur!

Side-to-Side bartafel

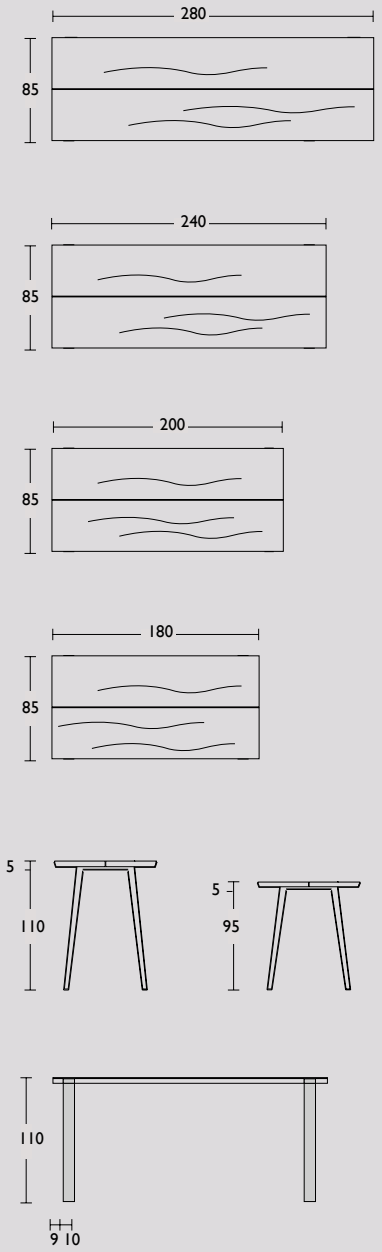

Side-to-Side bartafel by QLIV
Geproduceerd in Nederland

Circa maat in cm.	Uitvoering A	Uitvoering B	Uitvoering C
160 x 85 x 95 of 110cm	€ 3.633	€ 3.728	€ 4.519
180 x 85 x 95 of 110cm	€ 3.845	€ 3.947	€ 4.699
200 x 85 x 95 of 110cm	€ 4.022	€ 4.122	€ 5.069
240 x 85 x 95 of 110cm	€ 4.399	€ 4.502	€ 5.703
280 x 85 x 95 of 110cm	€ 4.878	€ 5.029	€ 6.319

Alle vermelde prijzen zijn adviesverkoopprijzen incl. btw. Franco levering vanaf 1.000,- Euro netto anders 85,- Euro vrachtkosten.

Uitvoering A: gezeept eiken, **naturel** eiken olie, **gerookt** eiken olie.
Uitvoering B: Skylt soap look, gerookt Skylt soap look, gerookt naturel, white wash, ash grey, stone grey, carbon, clay brown, gerookt look, gerookt aged, coal black eiken gelakt.
Uitvoering C: naturel Amerikaans noten olie.

Tafelblad:
Massief Frans eiken of massief Amerikaans noten beide van "Premium quality" en verantwoorde houtkap. Naturel versies zijn afgewerkt met lijnolie of zeep. Het roken is een natuurlijk proces d.m.v. ammonia, waardoor het eiken donkerder wordt van uitstraling. De gebeits gelakte uitvoeringen eiken worden eerst gebeitst met de gewenste kleur en afgewerkt met een transparante matte lak. Skylt is een lak die in meerdere matte lagen wordt aangebracht en zorgt voor een ruwere onbehandele "look en feel". De uitvoeringen afgewerkt met olie zijn op verzoek ook af te werken met transparante matte lak. De prijs hiervoor is gelijk aan uitvoering B.
Geborsteld:
Het borstelen van de tafel is mogelijk met een meerprijs van 10%. Noesten worden opgevuld met een 2 compartimenten hars. Het proces van het borstelen zorgt voor een sterkere tekening van de nerven van het hout. De afwijkende levertijd bedraagt 8 tot 10 weken.
Onderstel:
Gewalst staal gesneden met behulp van laser cut-technology standaard afgewerkt met een donker grijzepoedercoating. Andere RAL kleuren zijn op verzoek mogelijk tegen een meerprijs. De positie van het frame is standaard aan het eind van tafelblad, op verzoek is een andere positie ook mogelijk zonder meerprijs.
Maatwerk:
Afwijkende maten zijn mogelijk op verzoek. U kunt de prijs aanhouden van de maat erboven plus 10% meerprijs.
Bijvoorbeeld: Gewenste maat 220 x 85 x 95 of 110cm. Neem de prijs van de maat 240 x 85 x 95 of 110cm plus 10% meerprijs.
Op verzoek kan het tafelblad ook uit 1 deel geleverd worden i.p.v. standaard 2 delen, zonder meerprijs. Afwijkende kleuren en houtsoorten zijn op verzoek mogelijk tegen een meerprijs. Neem hiervoor contact met ons op.

QLIV | Franciscusweg 10A-1 | 1216 TK Hilversum | The Netherlands
+31 85 130 1844 | info@QLIV.com | QLIV.com

Side-to-Side console/wandtafel
Het blad van deze robuuste en toch verfijnde console/wandtafel is gemaakt van massief Frans eikenhout. Het gedetailleerde stalen frame zorgt voor een spannend contrast, deze is gemaakt met behulp van laser cut-technology en afgewerkt met poedercoating. De zijkant van het blad is voor een deel uitgefreesd zodat het metalen frame hierin wordt verzonken. Om het ontwerp nog functioneler te maken kan optioneel worden gekozen voor een extra onderblad van bijvoorbeeld gematteerd spiegelglas. Eventueel is deze console/wandtafel met zijn diepte van 35 cm als bureau te gebruiken.

Side-to-Side console/wandtafel

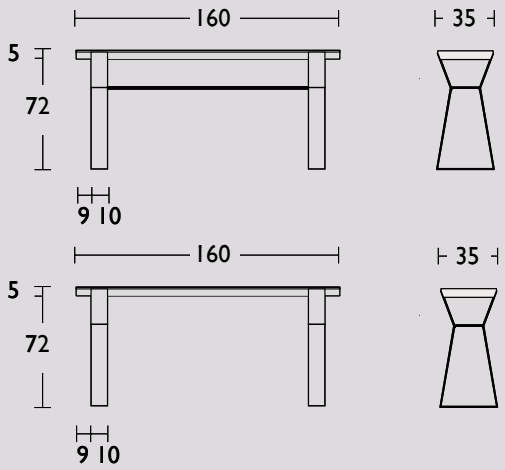

Side-to-Side console/wandtafel by QLIV
Geproduceerd in Nederland

Circa maat in cm.		Uitvoering A	Uitvoering B	Uitvoering C
160 x 35 x 72cm	without lowerlevel shelf	€ 2.451	€ 2.589	€ 2.879
160 x 35 x 72cm	powder coated lowerlevel shelf	€ 2.637	€ 2.728	€ 3.052
160 x 35 x 72cm	frosted mirror lowerlevel shelf	€ 2.870	€ 2.964	€ 3.311
160 x 35 x 72cm	wooden lowerlevel shelf	€ 3.008	€ 3.143	€ 3.506

Alle vermelde prijzen zijn adviesverkoopprijzen incl. btw. Franco levering vanaf 1.000,- Euro netto anders 85,- Euro vrachtkosten.

Uitvoering A: gezeept eiken, **naturel** eiken olie, **gerookt** eiken olie.
Uitvoering B: Skylt soap look, gerookt Skylt soap look, gerookt naturel, white wash, ash grey, stone grey, carbon, clay brown, gerookt look, gerookt aged, coal black eiken gelakt.
Uitvoering C: naturel Amerikaans noten olie.

Tafelblad:
Massief Frans eiken of massief Amerikaans noten beide van "Premium quality" en verantwoorde houtkap. Naturel versies zijn afgewerkt met lijnolie of zeep. Het roken is een natuurlijk proces d.m.v. ammonia, waardoor het eiken donkerder wordt van uitstraling. De gebeits gelakte uitvoeringen eiken worden eerst gebeitst met de gewenste kleur en afgewerkt met een transparante matte lak. Skylt is een lak die in meerdere matte lagen wordt aangebracht en zorgt voor een ruwere onbehandele "look en feel". De uitvoeringen afgewerkt met olie zijn op verzoek ook af te werken met transparante matte lak. De prijs hiervoor is gelijk aan uitvoering B.
Geborsteld:
Het borstelen van de tafel is mogelijk met een meerprijs van 10%. Noesten worden opgevuld met een 2 compartimenten hars. Het proces van het borstelen zorgt voor een sterkere tekening van de nerven van het hout. De afwijkende levertijd bedraagt 8 tot 10 weken.
Onderstel:
Gewalst staal gesneden met behulp van laser cut-technology afgewerkt met een donker grijze poedercoating.
Andere RAL kleuren zijn op verzoek mogelijk tegen een meerprijs. Neem hiervoor contact met ons op.
Onderblad:
Onderblad is optioneel en is verkrijgbaar in gepoedercoat staal, zoals het frame. Daarnaast heeft u de optie om het stalen onderblad van een extra blad te voorzien welke verkrijgbaar is in gematteerd spiegelglas of hout.
Maatwerk:
Afwijkende lengtematen zijn mogelijk op verzoek. U kunt de prijs aanhouden van de maat erboven plus 10% meerprijs.
Bijvoorbeeld: Gewenste maat 130 x 35 x 72cm. Neem de prijs van de maat 160 x 35 x 72cm plus 10% meerprijs.
Ook afwijkende kleuren en houtsoorten zijn op verzoek mogelijk tegen een meerprijs. Neem hiervoor contact met ons op.

QLIV | Franciscusweg 10A-1 | 1216 TK Hilversum | The Netherlands
+31 85 130 1844 | info@QLIV.com | QLIV.com

Side-to-Side outdoor tafel

Met onze bijzondere Side-to-Side outdoor tafel brengt u design én functionaliteit in uw buitenomgeving. Het tafelblad van deze robuuste en toch verfijnde tafel is gemaakt van massief Iroko. Dit Afrikaanse hardhoutsoort is van zeer hoge kwaliteit. De kleur en eigenschappen komen overeen met teak. Bij het ontwerp van het stalen frame is gebruik gemaakt van laser cut-technology wat de suggestie geeft dat de tafel op deze manier bij elkaar wordt gehouden. De zijkant van de tafel is uitgefreesd zodat het stalen frame in het blad verzonken is.

Side-to-Side outdoor tafel

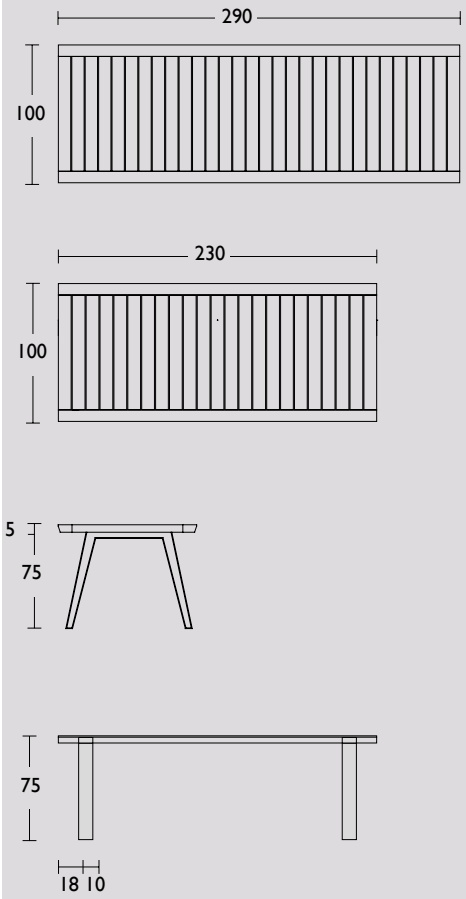

Side-to-Side outdoor tafel by QLIV
Geproduceerd in Nederland

Circa maat in cm.	Onbehandeld	Gekleurd
230 x 100 x 75cm	€ 3.563	€ 3.975
290 x 100 x 75cm	€ 3.765	€ 4.181

Alle vermelde prijzen zijn adviesverkoopprijzen incl. btw. Franco levering vanaf 1.000,- Euro netto anders 85,- Euro vrachtkosten.

Beschikbare kleuren: Ash grey en Charcoal black (Originele onderhoudsset op kleur wordt meegeleverd)

Tafelblad:
Tafelblad is gemaakt van massief Iroko hout. Deze tropische hardhoutsoort is van Afrikaanse afkomst en van erg hoge kwaliteit. De kleur en houteigenschappen zijn te vergelijken met Teak hout. Dit houtsoort is gecertificeerd en wordt op een duurzame manier gekapt.
Onderstel:
Gewalst staal gesneden met behulp van laser cut-technology standaard afgewerkt met een speciale outdoor lakbehandeling verkrijgbaar in donker grijzepoedercoating en wit RAL 9010. Andere RAL kleuren zijn op verzoek mogelijk tegen een meerprijs. De positie van het frame is niet aan te passen.

QLIV | Franciscusweg 10A-1 | 1216 TK Hilversum | The Netherlands
+31 85 130 1844 | info@QLIV.com | QLIV.com

T2 tafel

Wij Nederlanders houden van schoonheid, maar ook van functionaliteit. Tafel T2 (spreek uit: tietoe) biedt best of both worlds en is fraai en praktisch tegelijk. De naam verwijst niet alleen naar de vorm van het ruimtebesparende onderstel, T2 – een prachtig symmetrisch design uit de eigen ontwerpstudio van QLIV staat ook symbool voor de flexibele toepassing van het model, dat geschikt is voor elk interieur.

T2 tafel

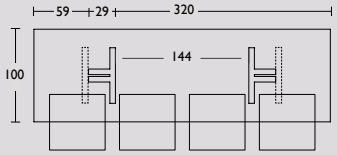

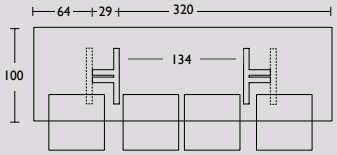

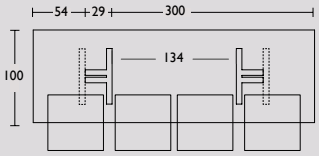

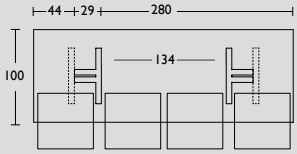

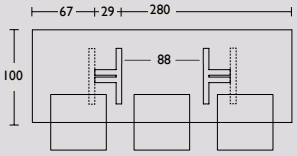

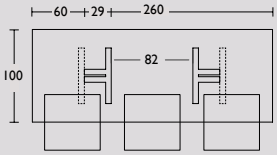

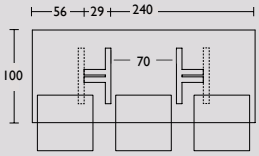

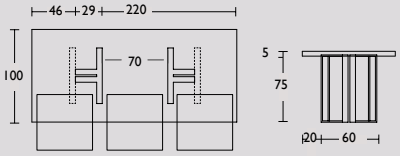

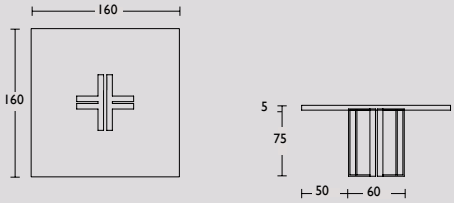

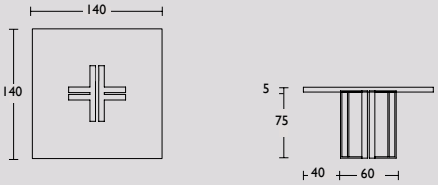

T2 tafel design by QLIV
Geproduceerd in Nederland

Circa maat in cm.		Uitvoering A	Uitvoering B	Uitvoering C
220 x 100 x 75cm	Rechthoekig	€ 3.646	€ 3.734	€ 4.930
240 x 100 x 75cm	Rechthoekig	€ 3.785	€ 3.870	€ 5.146
260 x 100 x 75cm	Rechthoekig	€ 3.942	€ 4.030	€ 5.383
280 x 100 x 75cm	Rechthoekig	€ 4.173	€ 4.261	€ 5.718
300 x 100 x 75cm	Rechthoekig	€ 4.512	€ 4.599	€ 6.230
320 x 100 x 75cm	Rechthoekig	€ 4.752	€ 4.841	€ 6.587
140 x 140 x 75cm	Vierkant	€ 4.267	€ 4.366	€ 4.627
160 x 160 x 75cm	Vierkant	€ 4.802	€ 4.989	€ 5.162

Alle vermelde prijzen zijn adviesverkoopprijzen incl. btw. Franco levering vanaf 1.000,- Euro netto anders 85,- Euro vrachtkosten.

Uitvoering A: gezeept eiken, **naturel** eiken olie, **gerookt** eiken olie.
Uitvoering B: Skylt soap look, gerookt Skylt soap look, gerookt naturel, white wash, ash grey, stone grey, carbon, clay brown, gerookt look, gerookt aged, coal black eiken gelakt.
Uitvoering C: naturel Amerikaans noten olie.

Tafelblad (rechthoekig):
Massief Frans eiken of massief Amerikaans noten beide van "Premium quality" en verantwoorde houtkap. Naturel versies zijn afgewerkt met lijnolie of zeep. Het roken is een natuurlijk proces d.m.v. ammonia, waardoor het eiken donkerder wordt van uitstraling. De gebeits gelakte uitvoeringen eiken worden eerst gebeitst met de gewenste kleur en afgewerkt met een transparante matte lak. Skylt is een lak die in meerdere matte lagen wordt aangebracht en zorgt voor een ruwere onbehandele "look en feel". De uitvoeringen afgewerkt met olie zijn op verzoek ook af te werken met transparante matte lak. De prijs hiervoor is gelijk aan uitvoering B.
Tafelblad (vierkant):
Deze bladen zijn afgewerkt met Frans eiken fineer of een Amerikaans noten fineer (verantwoorde houtkap). Hiervoor gelden dezelfde kleur- en afwerkmogelijkheden als bij de rechthoekige bladen.
Geborsteld:
Het borstelen van de tafel is mogelijk met een meerprijs van 10%. Noesten worden opgevuld met een 2 compartimenten hars. Het proces van het borstelen zorgt voor een sterkere tekening van de nerven van het hout. De afwijkende levertijd bedraagt 8 tot 10 weken.
Onderstel:
Gewalst staal gesneden met behulp van laser cut-technology standaard afgewerkt met een zwarte poedercoating (RAL 9005). Andere RAL kleuren zijn op verzoek mogelijk tegen een meerprijs. De positie van het frame is standaard zoals de lijntekening, op verzoek is een andere positie ook mogelijk zonder meerprijs.
Maatwerk:
Afwijkende maten zijn mogelijk op verzoek. Svp prijs aanhouden van de maat erboven plus 10% meerprijs.
Voorbeeld: Gewenste maat 250 x 100 x 75cm. Neem de prijs van de maat 260 x 100 x 75cm plus 10% meerprijs.
Afwijkende kleuren en houtsoorten zijn op verzoek mogelijk tegen een meerprijs. Neem hiervoor contact met ons op.

QLIV | Franciscusweg 10A-1 | 1216 TK Hilversum | The Netherlands
+31 85 130 1844 | info@QLIV.com | QLIV.com

To be Served serie ronde tafels
Een bijzondere serie ronde tafels voor een stijlvolle en speelse uitstraling in verschillende interieurstijlen. Het kenmerkende onderstel van To be Served is met laser cut-technology uit één stuk staal gemaakt. Dit creëert een mooi contrast met het massief eiken bovenblad. De onderzijde van de losse tafelbladen is conisch gefreesd, waardoor ze zich gemakkelijk vastzetten in het metalen frame.

Bij de twee kleinste modellen maken de speciale handgrepen het mogelijk de tray eenvoudig van het onderstel af te halen en als dienblad te gebruiken. Het kleinste formaat kan ook over de bank geschoven worden, zodat je lekker kunt blijven zitten. To be Served: handig en multifunctioneel!

To be Served serie ronde tafels

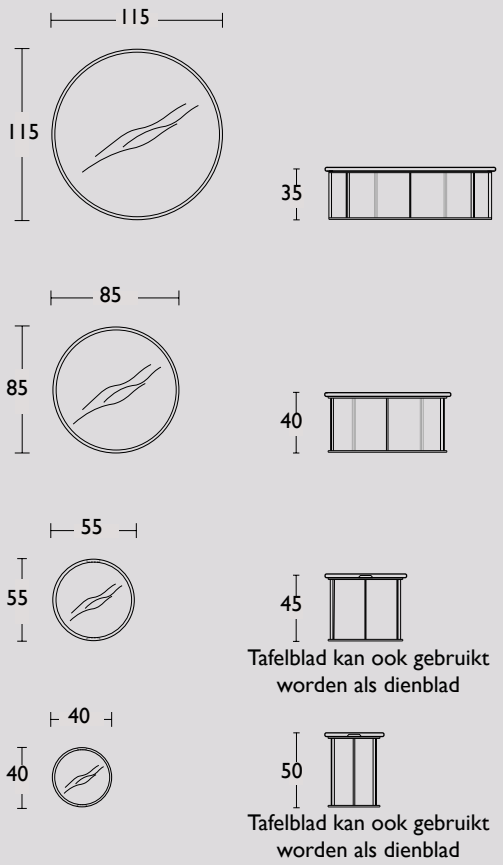

To be served serie ronde tafels by QLIV
Geproduceerd in Nederland

Circa maat in cm.		Uitvoering A	Uitvoering B	Uitvoering C
Rond 40 Ø x 50cm	Dienblad	€ 893	€ 992	€ 1.148
Rond 55 Ø x 45cm	Dienblad	€ 1.303	€ 1.392	€ 1.366
Rond 85 Ø x 40cm		€ 1.824	€ 1.889	€ 1.938
Rond 115 Ø x 35cm		€ 2.367	€ 2.453	€ 2.529

Bij aanschaf van een set van minimaal 3 of meer tafels ontvangt u 5% set korting.

Alle vermelde prijzen zijn adviesverkoopprijzen incl. btw. Franco levering vanaf 1.000,- Euro netto anders 85,- Euro vrachtkosten.

Uitvoering A: gezeept eiken, **naturel** eiken olie, **gerookt** eiken olie.
Uitvoering B: Skylt soap look, gerookt Skylt soap look, gerookt naturel, white wash, ash grey, stone grey, carbon, clay brown, gerookt look, gerookt aged, coal black eiken gelakt.
Uitvoering C: naturel Amerikaans noten olie.

Tafelblad:
Massief Frans eiken of massief Amerikaans noten beide van "Premium quality" en verantwoorde houtkap. Naturel versies zijn afgewerkt met lijnolie of zeep. Het roken is een natuurlijk proces d.m.v. ammonia, waardoor het eiken donkerder wordt van uitstraling. De gebeits gelakte uitvoeringen eiken worden eerst gebeitst met de gewenste kleur en afgewerkt met een transparante matte lak. Skylt is een lak die in meerdere matte lagen wordt aangebracht en zorgt voor een ruwere onbehandele "look en feel". De uitvoeringen afgewerkt met olie zijn op verzoek ook af te werken met transparante matte lak. De prijs hiervoor is gelijk aan uitvoering B.
Geborsteld:
Het borstelen van de tafel is mogelijk met een meerprijs van 10%. Noesten worden opgevuld met een 2 compartimenten hars. Het proces van het borstelen zorgt voor een sterkere tekening van de nerven van het hout. Afwijkende levertijd en bedraagt 8 tot 10 weken.
Onderstel:
Gewalst staal gesneden met behulp van laser cut-technology afgewerkt met een zwarte (RAL 9005) of bronze poeder coating. Andere RAL kleuren zijn op verzoek mogelijk tegen een meerprijs. Neem hiervoor contact met ons op.
Extra optie:
De maten 40 en 55cm worden standaard met los blad geleverd dat eventueel als dienblad kan fungeren. Op verzoek is het mogelijk om bladen ook te laten fixeren aan het onderstel. De handgrepen komen te vervallen en geeft geen meerprijs.

QLIV | Franciscusweg 10A-1 | 1216 TK Hilversum | The Netherlands
+31 85 130 1844 | info@QLIV.com | QLIV.com